Mordazas de sujeción para superficies de sujeción lisas o acanaladas

Descripción del artículo/Imágenes del producto

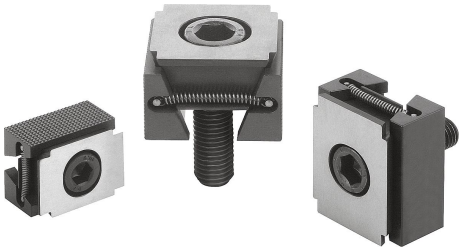

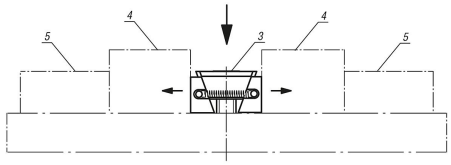

Descripción

Material:
Cuña doble y segmentos de sujeción de acero para temple y revenido.

Versión:
Cuña doble y segmentos de sujeción endurecidos y de color negro.

Indicación:
Las mordazas de sujeción son ideales para sujeciones múltiples debido a su principio de funcionamiento. Las superficies de sujeción permiten alcanzar grandes fuerzas de sujeción.
De forma opcional, las mordazas de sujeción se pueden instalar en una perforación roscada o en una ranura en T para la sujeción. Al girar el tornillo tensor, los dos segmentos de sujeción se mueven hacia fuera y empujan la pieza de trabajo contra la mordaza fija del dispositivo de procesamiento.
A través del agujero alargado integrado, es posible introducir las mordazas de sujeción en la cuña doble o compensar las tolerancias.

Recorrido de desplazamiento:
M8 = ±0,5 mm
M10 = ±1,0 mm
M12 = ±1,0 mm
M16 = ±1,5 mm

Indicación sobre el dibujo:
D) Tornillo de cabeza cilíndrica DIN 6912

1) Superficies de sujeción lisas
2) Superficies de sujeción acanaladas
3) Mordaza de sujeción
4) Pieza de trabajo
5) Tope fijo

© HEINRICH KIPP WERK GmbH & Co. KG

Mordazas de sujeción para superficies de sujeción lisas o acanaladas

Planos

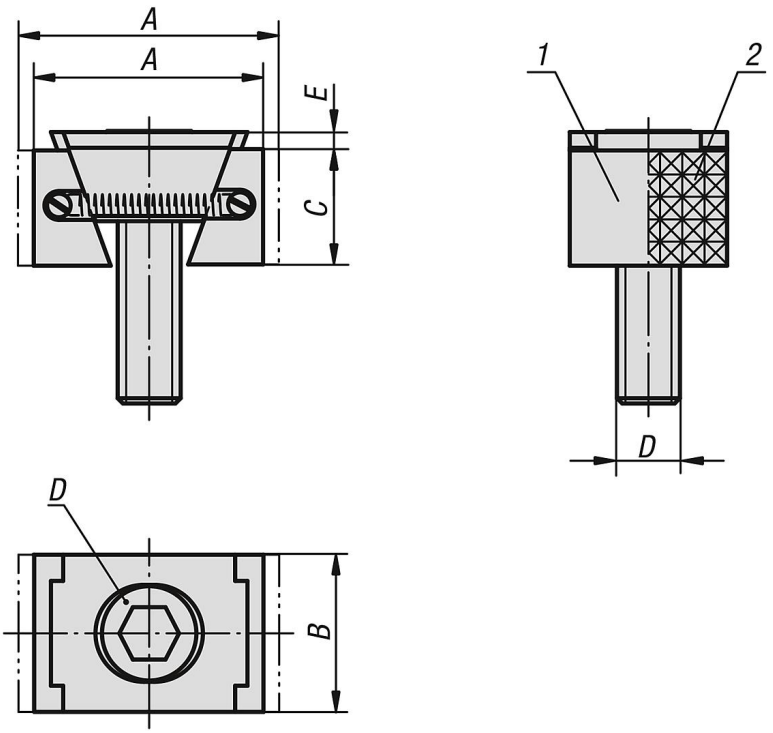

Nuestros productos

Mordaza de sujeción, versión estrecha

Referencia	Versión 1	Versión 2	A mín.	A máx.	B	C	D	E	Fuerza de sujeción máx. kN	Par de apriete máx. Nm
K0039.1108	liso	bilateral	30,5	33,5	24	15	M8X25	2	15	25
K0039.1110	liso	bilateral	32	37	28	19	M10X25	3,5	20	49
K0039.1112	liso	bilateral	44	49,5	30	22	M12X40	3,5	30	85
K0039.1116	liso	bilateral	55	62	40	29	M16X60	4	50	210
K0039.2108	acanalado	bilateral	30,5	33,5	24	15	M8X25	2	15	25
K0039.2110	acanalado	bilateral	32	37	28	19	M10X25	3,5	20	49
K0039.2112	acanalado	bilateral	44	49,5	30	22	M12X40	3,5	30	85
K0039.2116	acanalado	bilateral	55	62	40	29	M16X60	4	50	210
K0039.1208	liso	bilateral	30,5	33,5	30	15	M8X25	2	15	25
K0039.1210	liso	bilateral	32	37	38	19	M10X25	3,5	20	49
K0039.1212	liso	bilateral	44	49,5	48	22	M12X40	3,5	30	85
K0039.1216	liso	bilateral	55	62	48	29	M16X60	4	50	210
K0039.2208	acanalado	bilateral	30,5	33,5	30	15	M8X25	2	15	25
K0039.2210	acanalado	bilateral	32	37	38	19	M10X25	3,5	20	49
K0039.2212	acanalado	bilateral	44	49,5	48	22	M12X40	3,5	30	85
K0039.2216	acanalado	bilateral	55	62	48	29	M16X60	4	50	210

© HEINRICH KIPP WERK GmbH & Co. KG