Tapas guardapolvo

Descripción del artículo/Imágenes del producto

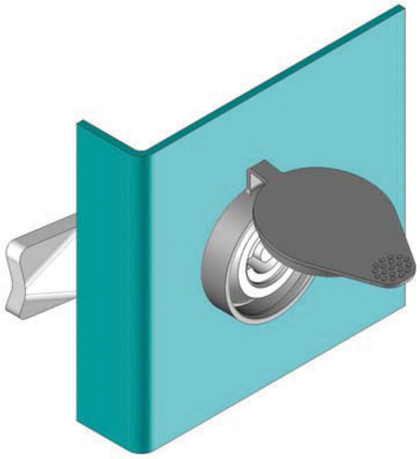

Descripción

Material:
Termoplástico (PU).

Versión:
Negro.

Indicación:
Tapa guardapolvo para cuartos de vuelta con un diámetro de cabeza de 32 mm máx. Ofrece una elevada resistencia al polvo y a la humedad. Si se utiliza la tapa guardapolvo, la medida "A" del cuarto de vuelta se reduce 1 mm.

Planos

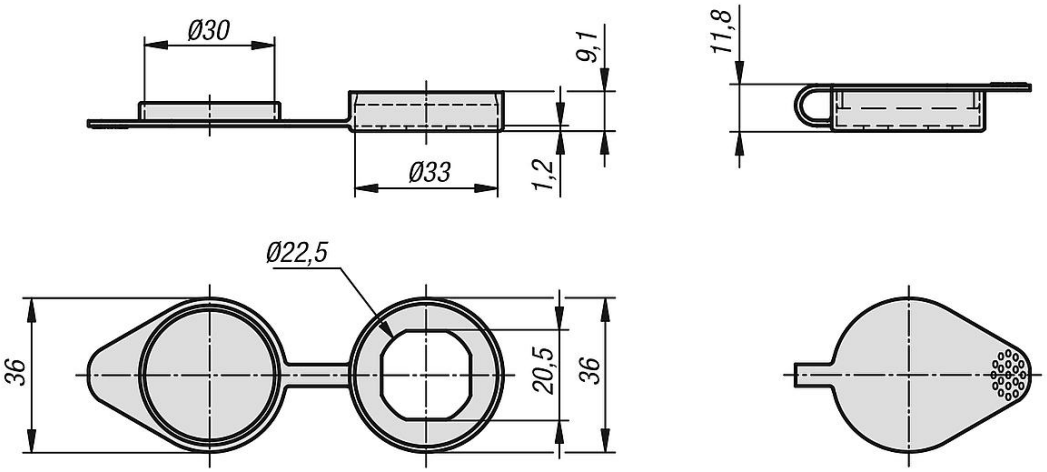

Nuestros productos

Tapas guardapolvo

Referencia
K0533.202230

© HEINRICH KIPP WERK GmbH & Co. KG

Nuestros productos