Empuñaduras en cruz similares a DIN 6335 de aluminio, forma B, perforación continua

Descripción del artículo/Imágenes del producto

Descripción

Material:
Aluminio.

Versión:
Rectificado por vibración o pulido.

Planos

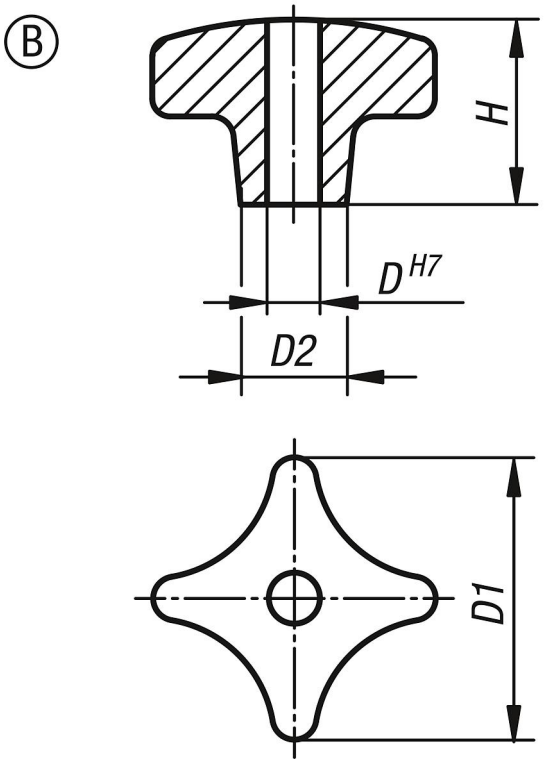

Nuestros productos

Referencia	Forma	Superficie	D1	D	D2	H
K0145.2080162	B	pulido	80	16	25	50
K0145.2040082	B	pulido	40	8	14	25
K0145.2050102	B	pulido	50	10	18	32
K0145.2063122	B	pulido	63	12	25	40
K0145.205010	B	rectificado por vibración	50	10	18	32
K0145.206312	B	rectificado por vibración	63	12	25	40
K0145.204008	B	rectificado por vibración	40	8	14	25
K0145.208016	B	rectificado por vibración	80	16	25	50

© HEINRICH KIPP WERK GmbH & Co. KG