Empuñaduras en cruz similares a DIN 6335 de acero inoxidable, forma B, perforación continua

Descripción del artículo/Imágenes del producto

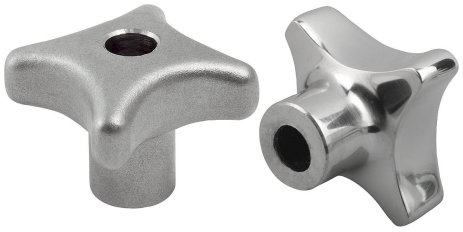

Descripción

Material:
Acero inoxidable 1.4308.

Versión:
Pulido o tratado con chorro.

A petición:
Empuñaduras en cruz de acero inoxidable con rosca exterior.

Planos

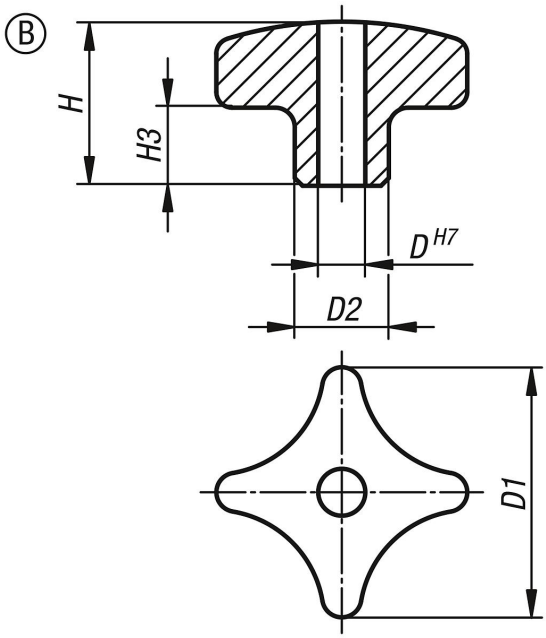

Nuestros productos

Referencia	Forma	Superficie cuerpo de base	D=Perforación	D1	D2	H=Altura	H3
K0146.2032062	B	pulido	6	32	12	21	10
K0146.2040082	B	pulido	8	40	14	26	14
K0146.2050102	B	pulido	10	50	18	34	20
K0146.2063122	B	pulido	12	63	20	42	25
K0146.2032063	B	tratado con chorro	6	32	12	21	10
K0146.2040083	B	tratado con chorro	8	40	14	26	14
K0146.2050103	B	tratado con chorro	10	50	18	34	20
K0146.2063123	B	tratado con chorro	12	63	20	42	25

© HEINRICH KIPP WERK GmbH & Co. KG