Piezas de tracción y piezas de presión con resorte con protección contra torsión, forma K

Descripción del artículo/Imágenes del producto

Descripción

Material:
Acero.

Versión:
Casquillo roscado cincado, cromado en azul.
Perno roscado templado por cementación, bruñido.
Fuerza del muelle estándar, fuerza del muelle reforzada.

Indicación:
Las piezas de tracción y las piezas de presión con resorte, conocidas también como piezas de empuje universal, sirven para bloquear, posicionar o sujetar los diferentes componentes. El perno roscado, que gracias a su forma hexagonal está asegurado contra torsiones, puede usarse como perno de tracción o como perno de presión.

Planos

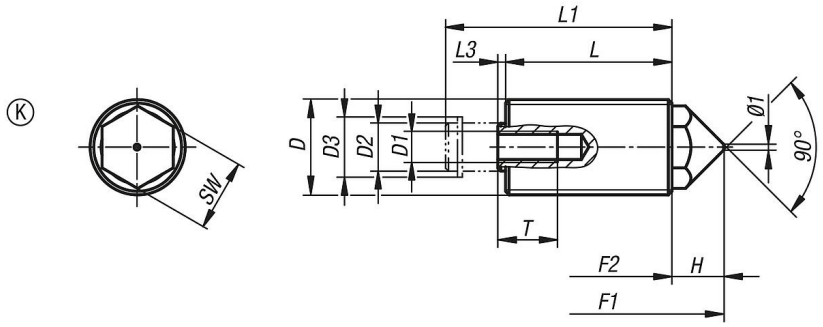

Nuestros productos

Referencia	Forma	Fuerza del muelle	D	SW	D1	D2	D3	F1 N	F2 N	H	L	L1	L3	T mín.
K0977.3112	K	estándar	M12X1,5	8	M4	5,5	6,78	16	38	6,12	20	27,5	1,38	8
K0977.3116	K	estándar	M16x1,5	11	M5	8	10	25	71	8,7	28	38	1,3	10
K0977.3120	K	estándar	M20X1,5	14	M6	10	12,2	40	140	10,3	34	47	2,7	12
K0977.3212	K	reforzada	M12X1,5	8	M4	5,5	6,78	20	60	6,12	20	27,5	1,38	8
K0977.3216	K	reforzada	M16x1,5	11	M5	8	10	35	103	8,7	28	38	1,3	10
K0977.3220	K	reforzada	M20X1,5	14	M6	10	12,2	60	175	10,3	34	47	2,7	12

© HEINRICH KIPP WERK GmbH & Co. KG