Empuñaduras en estrella de cinco picos ergonómicas

Descripción del artículo/Imágenes del producto

Descripción

Material:
Componente duro de plástico reforzado con fibra de vidrio.
Componente blando de elastómero termoplástico.
Casquillo o perno roscado de acero con clase de resistencia 5.8 o de acero inoxidable 1.4305.

Versión:
Acero cromado en azul.
Acero inoxidable con acabado natural.

Indicación:
Se suministra la combinación de colores estándar
gris antracita RAL 7021 (componente duro) y
gris antracita RAL 7021 (componente blando).

Planos

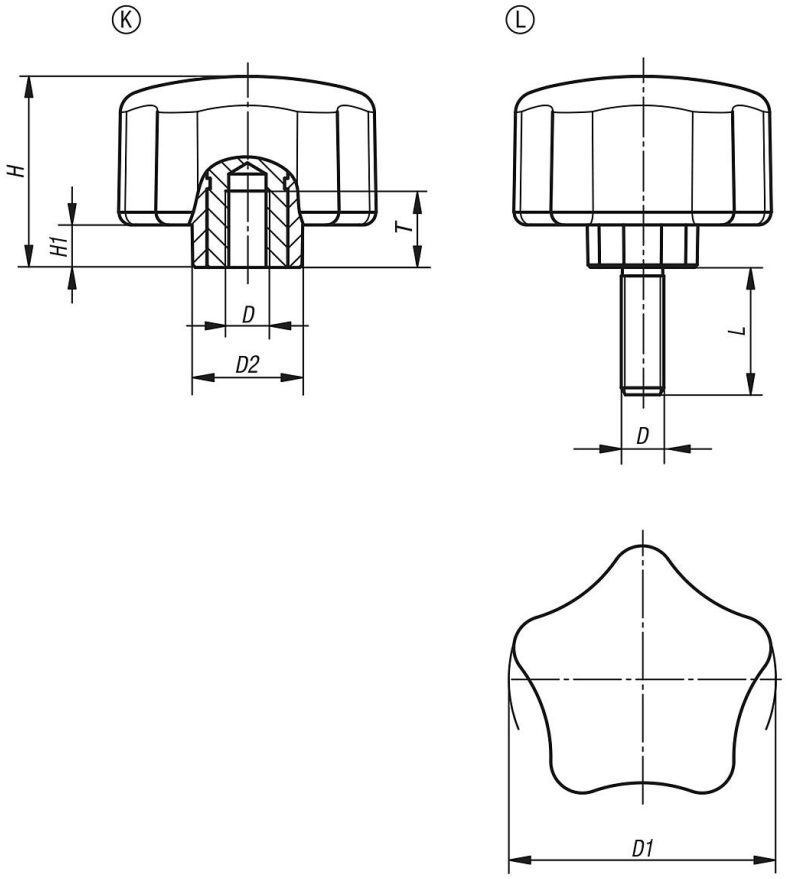

Nuestros productos

Empuñaduras en estrella de cinco picos ergonómicas con rosca interior

© HEINRICH KIPP WERK GmbH & Co. KG

Empuñaduras en estrella de cinco picos ergonómicas

Nuestros productos

Referencia	Forma	Material del componente	D	D1	D2	H	H1	T	L
K0786.6308	K	acero	M8	63	26	45	10	17	-
K0786.6310	K	acero	M10	63	26	45	10	17	-
K0786.06308	K	acero inoxidable	M8	63	26	45	10	17	-
K0786.06310	K	acero inoxidable	M10	63	26	45	10	17	-
K0786.6308X20	L	acero	M8	63	26	45	10	-	20
K0786.6308X25	L	acero	M8	63	26	45	10	-	25
K0786.6308X30	L	acero	M8	63	26	45	10	-	30
K0786.6308X40	L	acero	M8	63	26	45	10	-	40
K0786.6310X30	L	acero	M10	63	26	45	10	-	30
K0786.6310X40	L	acero	M10	63	26	45	10	-	40
K0786.6310X50	L	acero	M10	63	26	45	10	-	50
K0786.06308X20	L	acero inoxidable	M8	63	26	45	10	-	20
K0786.06308X25	L	acero inoxidable	M8	63	26	45	10	-	25
K0786.06308X30	L	acero inoxidable	M8	63	26	45	10	-	30
K0786.06308X40	L	acero inoxidable	M8	63	26	45	10	-	40
K0786.06310X30	L	acero inoxidable	M10	63	26	45	10	-	30
K0786.06310X40	L	acero inoxidable	M10	63	26	45	10	-	40
K0786.06310X50	L	acero inoxidable	M10	63	26	45	10	-	50

© HEINRICH KIPP WERK GmbH & Co. KG