Juegos de unión automáticos tipo B

Descripción del artículo/Imágenes del producto

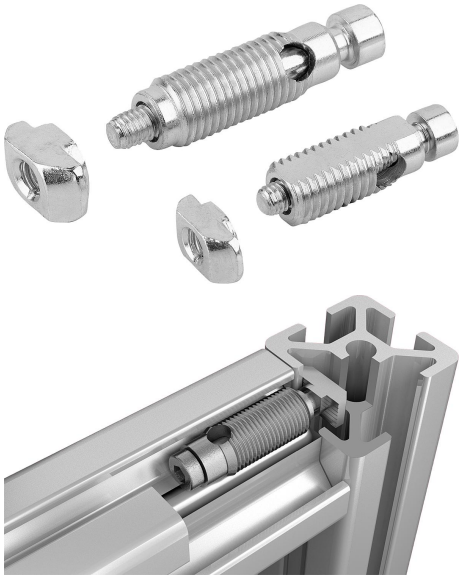

Descripción

Material:
Acero.

Versión:
Cincado.

Indicación:
Los juegos de unión resultan adecuados para unir dos perfiles de aluminio en ángulo recto. Los juegos de unión permiten un posicionamiento libre de los perfiles.

No se requiere mecanizar los perfiles. El elemento de unión se atornilla frontalmente en la ranura del perfil (rosca a la izquierda). El elemento de unión posee una rosca cortante. Se recomienda utilizar lubricante.

Los juegos de unión automática deberían utilizarse por lo general en pares opuestos.

El juego de unión para ancho de ranura 8 tiene una rosca aplanada para que no sobresalga una vez instalado.

Planos

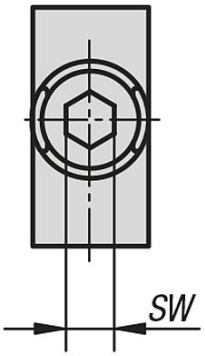

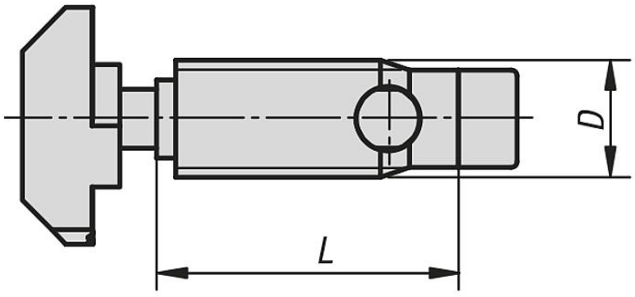

Nuestros productos

Juegos de unión automáticos tipo B

Referencia	Tipo	Ancho de ranura	D	L	SW
K1037.0810	B	8	10,7	24	4
K1037.1012	B	10	12	35	5
K1037.1013	B	10 ligero	13	35	5

© HEINRICH KIPP WERK GmbH & Co. KG

© HEINRICH KIPP WERK GmbH & Co. KG