Empuñaduras curvas de aluminio ovaladas

Descripción del artículo/Imágenes del producto

Descripción

Material:
Aluminio ovalado EN AW-6060.

Versión:
Con recubrimiento de polvo negro o rojo rubí RAL 3003, anodizado en color natural o rectificado liso.

Indicación:
Estas empuñaduras curvas son especialmente estables, y pueden utilizarse también cuando se requieran manipulaciones robustas. La versión de rectificado de acabado natural puede lacarse tras el montaje o recubrirse.

Montaje:
Desde la parte trasera.

Planos

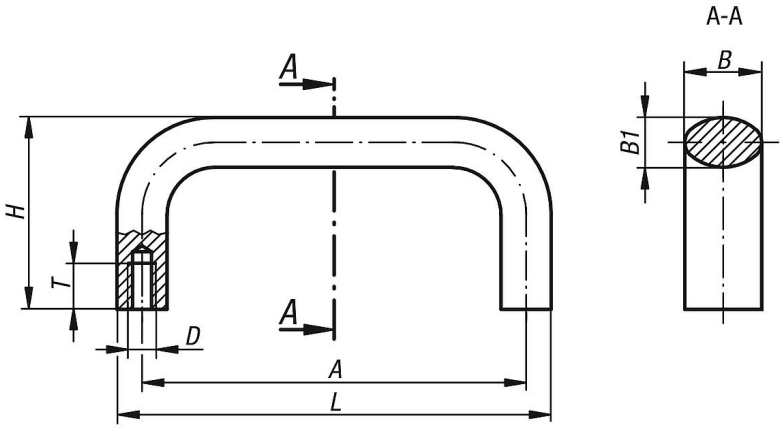

Nuestros productos

Empuñaduras curvas ovaladas

Referencia	Color del cuerpo de base	Superficie cuerpo de base	A	B	B1	D	H	L	T	Capacidad de carga N
K0204.10001	negro	recubierto en polvo	100	21	13	M6	50	113	12	1000
K0204.11201	negro	recubierto en polvo	112	21	13	M6	50	125	12	1000
K0204.1120108	negro	recubierto en polvo	112	25	17	M8	55	129	14	1000
K0204.12001	negro	recubierto en polvo	120	21	13	M6	50	133	12	1000
K0204.1200108	negro	recubierto en polvo	120	25	17	M8	55	137	14	1000
K0204.12801	negro	recubierto en polvo	128	21	13	M6	50	141	12	1000
K0204.1280108	negro	recubierto en polvo	128	25	17	M8	55	145	14	1000
K0204.1600106	negro	recubierto en polvo	160	21	13	M6	50	173	12	1000
K0204.16001	negro	recubierto en polvo	160	25	17	M8	55	177	14	1000
K0204.18001	negro	recubierto en polvo	180	25	17	M8	55	197	14	1000
K0204.19201	negro	recubierto en polvo	192	25	17	M8	55	209	14	1000
K0204.35001	negro	recubierto en polvo	350	25	17	M8	55	367	14	1000
K0204.110003	natural	anodizado	100	21	13	M6	50	113	12	1000
K0204.111203	natural	anodizado	112	21	13	M6	50	125	12	1000
K0204.11120308	natural	anodizado	112	25	17	M8	55	129	14	1000
K0204.112003	natural	anodizado	120	21	13	M6	50	133	12	1000

© HEINRICH KIPP WERK GmbH & Co. KG

Empuñaduras curvas de aluminio ovaladas

Nuestros productos

Referencia	Color del cuerpo de base	Superficie cuerpo de base	A	B	B1	D	H	L	T	Capacidad de carga N
K0204.11200308	natural	anodizado	120	25	17	M8	55	137	14	1000
K0204.112803	natural	anodizado	128	21	13	M6	50	141	12	1000
K0204.11280308	natural	anodizado	128	25	17	M8	55	145	14	1000
K0204.11600306	natural	anodizado	160	21	13	M6	50	173	12	1000
K0204.116003	natural	anodizado	160	25	17	M8	55	177	14	1000
K0204.118003	natural	anodizado	180	25	17	M8	55	197	14	1000
K0204.119203	natural	anodizado	192	25	17	M8	55	209	14	1000
K0204.135003	natural	anodizado	350	25	17	M8	55	367	14	1000
K0204.19203	natural	anodizado	192	26	17	M8	55	209	14	1000
K0204.10027	rojo rubí RAL 3003	recubierto en polvo	100	21	13	M6	50	113	12	1000
K0204.11227	rojo rubí RAL 3003	recubierto en polvo	112	21	13	M6	50	125	12	1000
K0204.1122708	rojo rubí RAL 3003	recubierto en polvo	112	25	17	M8	55	129	14	1000
K0204.12027	rojo rubí RAL 3003	recubierto en polvo	120	21	13	M6	50	133	12	1000
K0204.1202708	rojo rubí RAL 3003	recubierto en polvo	120	25	17	M8	55	137	14	1000
K0204.12827	rojo rubí RAL 3003	recubierto en polvo	128	21	13	M6	50	141	12	1000
K0204.1282708	rojo rubí RAL 3003	recubierto en polvo	128	25	17	M8	55	145	14	1000
K0204.1602706	rojo rubí RAL 3003	recubierto en polvo	160	21	13	M6	50	173	12	1000
K0204.16027	rojo rubí RAL 3003	recubierto en polvo	160	25	17	M8	55	177	14	1000
K0204.18027	rojo rubí RAL 3003	recubierto en polvo	180	25	17	M8	55	197	14	1000
K0204.19227	rojo rubí RAL 3003	recubierto en polvo	192	25	17	M8	55	209	14	1000
K0204.35027	rojo rubí RAL 3003	recubierto en polvo	350	25	17	M8	55	367	14	1000
K0204.100	-	acabado natural y rectificado por vibración	100	21	13	M6	50	113	12	1000
K0204.112	-	acabado natural y rectificado por vibración	112	21	13	M6	50	125	12	1000
K0204.120	-	acabado natural y rectificado por vibración	120	21	13	M6	50	133	12	1000
K0204.128	-	acabado natural y rectificado por vibración	128	21	13	M6	50	141	12	1000
K0204.16006	-	acabado natural y rectificado por vibración	160	21	13	M6	50	173	12	1000
K0204.11208	-	acabado natural y rectificado por vibración	112	25	17	M8	55	129	14	1000
K0204.12008	-	acabado natural y rectificado por vibración	120	25	17	M8	55	137	14	1000
K0204.12808	-	acabado natural y rectificado por vibración	128	25	17	M8	55	145	14	1000
K0204.160	-	acabado natural y rectificado por vibración	160	25	17	M8	55	177	14	1000
K0204.180	-	acabado natural y rectificado por vibración	180	25	17	M8	55	197	14	1000
K0204.192	-	acabado natural y rectificado por vibración	192	25	17	M8	55	209	14	1000
K0204.350	-	acabado natural y rectificado por vibración	350	25	17	M8	55	367	14	1000

© HEINRICH KIPP WERK GmbH & Co. KG