Bisagras de acero inoxidable

Descripción del artículo/Imágenes del producto

Descripción

Material:
Acero inoxidable 1.4401.

Versión:
Pulido o tratado con chorro.

Indicación:
Bisagras con pasador fijo y agujeros avellanados.

Los valores de carga indicados constituyen valores orientativos no vinculantes que no tienen en cuenta factores de seguridad y se proporcionan excluyendo cualquier tipo de responsabilidad. Estos valores se indican solo a título informativo y no representan ninguna garantía sobre sus propiedades.

Los valores de carga se determinan con condiciones de laboratorio. Es competencia del usuario determinar individualmente si la bisagra es apta para la aplicación concreta.

Los valores determinados pueden resultar afectados por la amplia variedad de materiales en que van fijadas las bisagras, por los tipos de fijación, por las condiciones meteorológicas, así como por el desgaste.

Planos

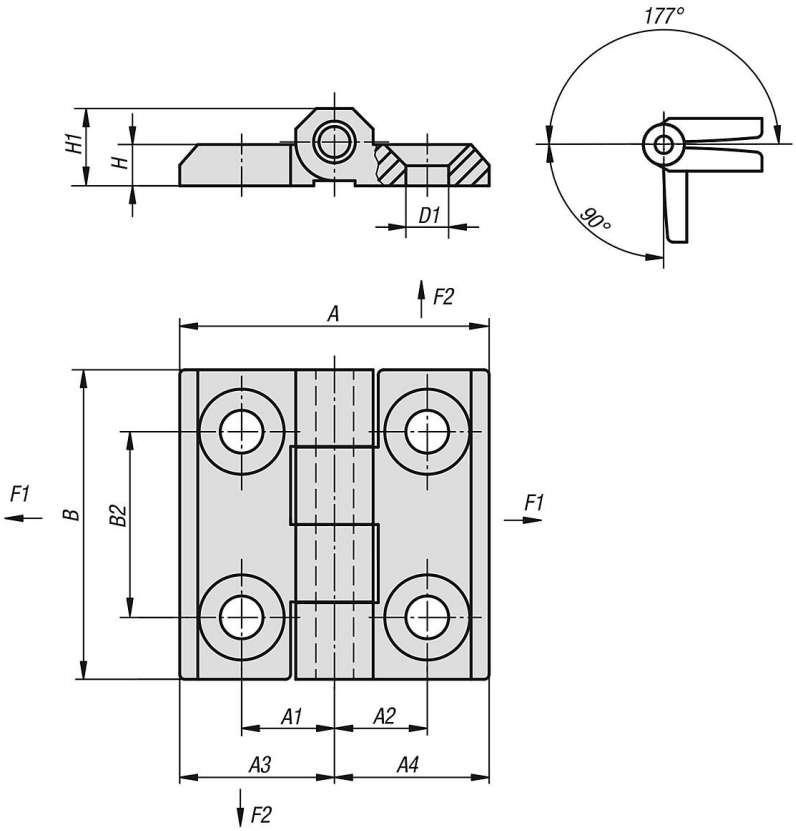

Bisagras de acero inoxidable

Nuestros productos

Bisagras de acero inoxidable

Referencia	Material del cuerpo de base	Superficie cuerpo de base	A	A1	A2	A3	A4	B	B2	D1	H	H1	F1 N	F2 N
K1085.052013130	acero inoxidable A2	pulido	39	12,5	12,5	19,5	19,5	39	25	5,5	4	9	800	600
K1085.052013131	acero inoxidable A2	tratado con chorro	39	12,5	12,5	19,5	19,5	39	25	5,5	4	9	800	600
K1085.062515150	acero inoxidable A2	pulido	50	15	15	25	25	50	30	6,5	6	12	1100	900
K1085.062515151	acero inoxidable A2	tratado con chorro	50	15	15	25	25	50	30	6,5	6	12	1100	900
K1085.083018180	acero inoxidable A4	pulido	60	18	18	30	30	60	36	8,5	8	15	2000	1500
K1085.083018181	acero inoxidable A4	-	60	18	18	30	30	60	36	8,5	8	15	2000	1500

© HEINRICH KIPP WERK GmbH & Co. KG