Soportes con bola oscilante, forma M, con rosca exterior, bola aplanada, con acanaladura

Descripción del artículo/Imágenes del producto

Descripción

Material:
Cuerpo de acero para temple y revenido.
Bola de metal duro.

Versión:
Cuerpo tratado en caliente y fosfatado.
Bola niquelada.

Indicación:
Los soportes con bola oscilante sirven como topes, apoyos y piezas de presión en la construcción de portapiezas.

Bola asegurada contra torsiones.

Planos

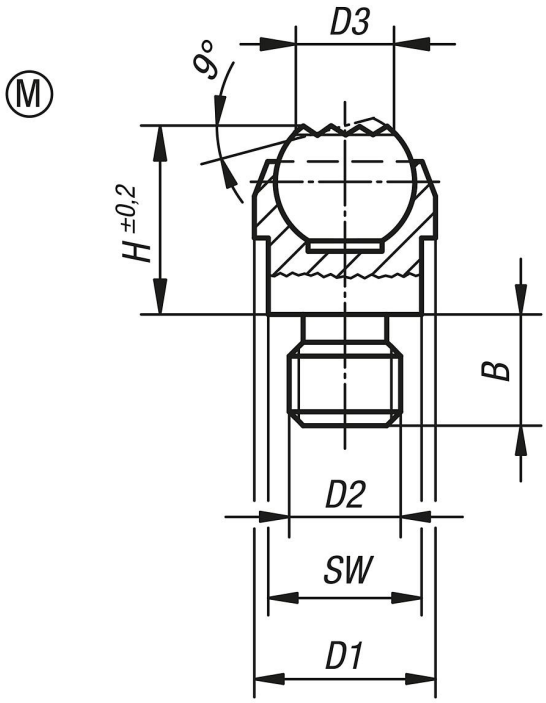

Nuestros productos

Referencia	Forma	B	D1	D2	D3	H	Ø de bola	SW	Capacidad de carga máx. kN (solo con carga estática)
K0282.908	M	8	13	M8	7,7	13,3	10	11	10
K0282.910	M	10	20	M10	12	18	16	17	25
K0282.912	M	12	20	M12	12	18	16	17	25

© HEINRICH KIPP WERK GmbH & Co. KG