Soportes con bola oscilante ajustables con junta tórica y hexágono interior

Descripción del artículo/Imágenes del producto

Descripción

Material:
Cuerpo de acero para temple y revenido.
Bola:
Formas C y F, acero para herramientas.
Forma K de POM.
Forma O, acero inoxidable con superficie de diamante.
Forma P, acero inoxidable con superficie de poliuretano.

Versión:
Cuerpo tratado en caliente y bruñido.
Bola:
Formas C y F, endurecida y bruñida.
Forma K, bola de POM de color blanco.
Forma O, superficie equiparable a granos abrasivos de 100.
Forma P, poliuretano, dureza de 60° Shore.

Indicación:
Los soportes con bola oscilante se utilizan para soportar y sujetar piezas de trabajo. Además, sirven como topes, apoyos y piezas de presión en la fabricación de herramientas y dispositivos.

Bola asegurada contra torsiones.

Forma O: la superficie abrasiva de diamante está firmemente soldada a la bola. Resulta ideal como soporte de aplicaciones lisas o resbaladizas con un mínimo de presión de sujeción. En este caso, las partículas de diamante transmiten una alta fuerza de retención sobre una superficie muy pequeña con el mínimo impacto. La superficie de diamante ofrece una excelente resistencia al desgaste.

Forma P: la superficie de poliuretano está firmemente unida a la bola por vulcanización. Es resistente a la abrasión y no destiñe. Ofrece una protección óptima para evitar daños en superficies delicadas. La superficie perlada admite una alta fuerza de retención y permite el escape del aire, de modo que no se produce ningún efecto de succión entre la superficie de contacto y el soporte con bola oscilante.

Ventajas:
La junta tórica integrada sostiene la bola e impide la entrada de agua y partículas extrañas.
Esto garantiza un movimiento homogéneo.
El hexágono interior permite un ligero ajuste y posicionamiento en perforaciones de pasada.

© HEINRICH KIPP WERK GmbH & Co. KG

Soportes con bola oscilante ajustables con junta tórica y hexágono interior

Planos

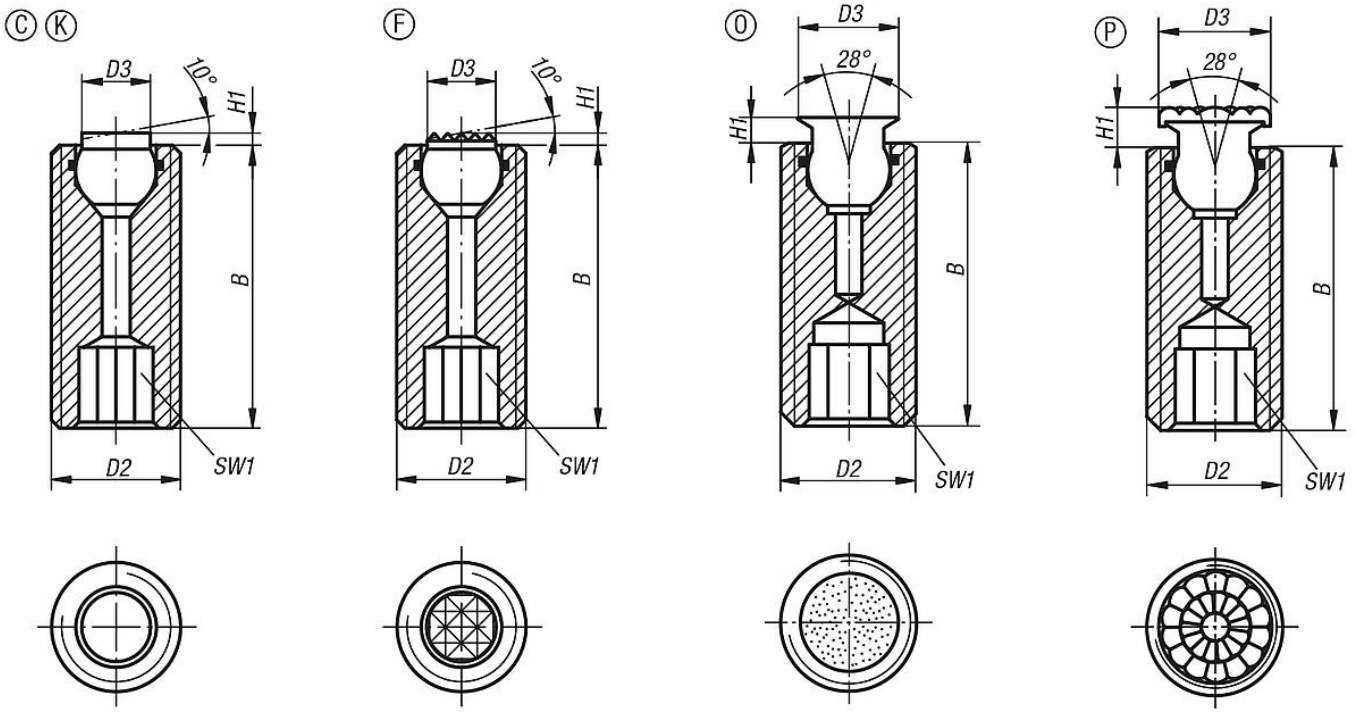

Nuestros productos

Referencia	Forma	B	D2	D3	H1	SW1	Ø de bola	Capacidad de carga máx. kN (solo con carga estática)
K0290.112X025	C	25	M12	6	1,5	6	7	15
K0290.112X035	C	35	M12	6	1,5	6	7	15
K0290.112X050	C	50	M12	6	1,5	6	7	15
K0290.116X025	C	25	M16	8,5	1,5	8	10	23
K0290.116X035	C	35	M16	8,5	1,5	8	10	23
K0290.116X050	C	50	M16	8,5	1,5	8	10	23

Referencia	Forma	B	D2	D3	H1	SW1	Ø de bola	Capacidad de carga máx. kN (solo con carga estática)
K0290.312X025	F	25	M12	6	1,5	6	7	15
K0290.312X035	F	35	M12	6	1,5	6	7	15
K0290.312X050	F	50	M12	6	1,5	6	7	15
K0290.316X025	F	25	M16	8,5	1,5	8	10	23
K0290.316X035	F	35	M16	8,5	1,5	8	10	23
K0290.316X050	F	50	M16	8,5	1,5	8	10	23

Referencia	Forma	B	D2	D3	H1	SW1	Ø de bola	Capacidad de carga máx. kN (solo con carga estática)
K0290.712X025	K	25	M12	6	1,5	6	7	2
K0290.712X035	K	35	M12	6	1,5	6	7	2
K0290.712X050	K	50	M12	6	1,5	6	7	2
K0290.716X025	K	25	M16	8,5	1,5	8	10	4
K0290.716X035	K	35	M16	8,5	1,5	8	10	4
K0290.716X050	K	50	M16	8,5	1,5	8	10	4

© HEINRICH KIPP WERK GmbH & Co. KG

Soportes con bola oscilante ajustables con junta tórica y hexágono interior

Nuestros productos

Referencia	Forma	B	D2	D3	H1	SW1	Ø de bola	Capacidad de carga máx. kN (solo con carga estática)
K0290.510X	O	25/35/50	M10	6	1,5	5	5	-
K0290.512X	O	25/35/50	M12	8	2	6	7	15,4
K0290.516X	O	25/35/50	M16	11	3	8	10	23,3
K0290.520X	O	30/50/70	M20	14	3	10	13	37,7

Referencia	Forma	B	D2	D3	H1	SW1	Ø de bola
K0290.610X	P	25/35/50	M10	8	3,5	5	5
K0290.612X	P	25/35/50	M12	10	4	6	7
K0290.616X	P	25/35/50	M16	13	5	8	10
K0290.620X	P	30/50/70	M20	16	5	10	13

© HEINRICH KIPP WERK GmbH & Co. KG