# Soportes con bola oscilante ajustables con junta tórica, insertos intercambiables y hexágono interior

**Descripción del artículo/Imágenes del producto**

## Descripción

**Material:**
Cuerpo: acero para temple y revenido.
Bola: acero resistente a los ácidos y a la corrosión.
Inserto:
Formas C, F y M de acero para herramientas.
Forma K de POM.
Forma E de acero inoxidable.
Forma O, acero inoxidable con superficie de diamante.
Forma P, acero inoxidable con superficie de poliuretano.

**Versión:**
Cuerpo tratado en caliente y bruñido.
Bola endurecida con acabado natural.
Inserto:
Formas C y F, endurecido y bruñido.
Forma M con acanaladura de metal duro bruñido.
Forma K, blanco.
Forma E, endurecido, acabado natural.
Forma O, superficie de diamante equiparable a granos abrasivos de 100.
Forma P, superficie de poliuretano, dureza de 60° Shore.

**Indicación:**
Los soportes con bola oscilante se utilizan para soportar y sujetar piezas de trabajo brutas y tratadas.
Además, sirven como topes, apoyos y piezas de presión en la fabricación de herramientas y dispositivos.
La bola se puede retirar de la carcasa ejerciendo una ligera presión sobre el tornillo de cabeza cilíndrica.

Bola asegurada contra torsiones.

**Ventajas:**
Alta rentabilidad gracias a los insertos intercambiables.
La junta tórica integrada sostiene la bola e impide la entrada de agua y partículas extrañas.
Esto garantiza un movimiento homogéneo.

© HEINRICH KIPP WERK GmbH & Co. KG

# Soportes con bola oscilante ajustables con junta tórica, insertos intercambiables y hexágono interior

## Planos

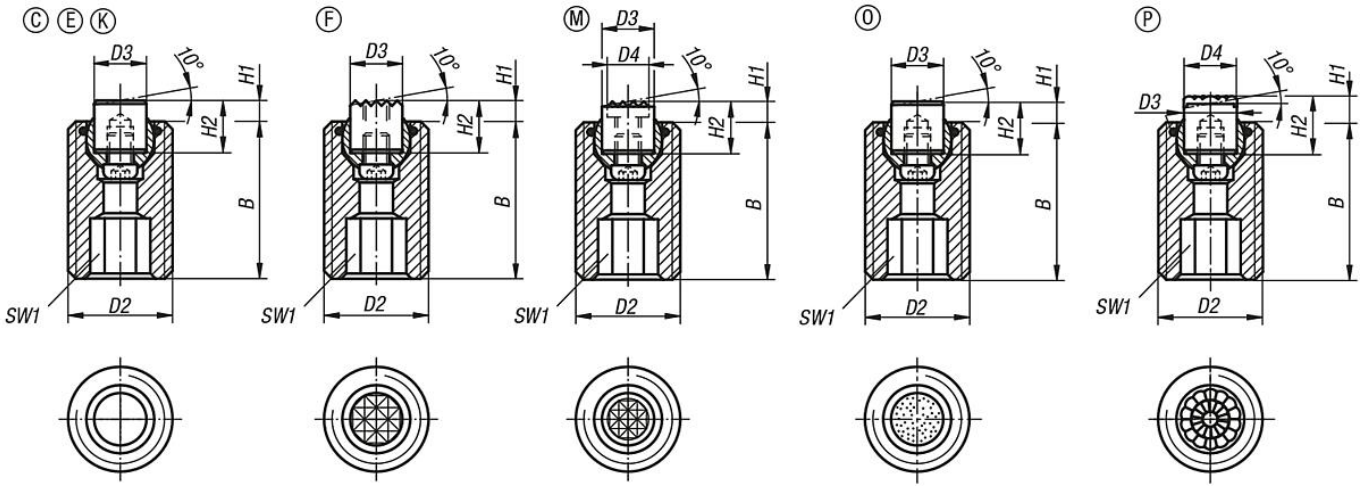


## Nuestros productos

| Referencia | Forma | B | D2 | D3 | H1 | H2 | SW1 | Ø de bola | Capacidad de carga máx. kN (solo con carga estática) | Referencia del inserto de acero |
|---|---|---|---|---|---|---|---|---|---|---|
| **K0291.120X030** | C | 30 | M20 | 10 | 4 | 10 | 10 | 13 | 37 | K0385.10108 |
| **K0291.120X050** | C | 50 | M20 | 10 | 4 | 10 | 10 | 13 | 37 | K0385.10108 |
| **K0291.120X070** | C | 70 | M20 | 10 | 4 | 10 | 10 | 13 | 37 | K0385.10108 |
| **K0291.124X040** | C | 40 | M24 | 12 | 4 | 10 | 10 | 15 | 55 | K0385.12108 |
| **K0291.124X080** | C | 80 | M24 | 12 | 4 | 10 | 10 | 15 | 55 | K0385.12108 |

| Referencia | Forma | B | D2 | D3 | H1 | H2 | SW1 | Ø de bola | Capacidad de carga máx. kN (solo con carga estática) | Referencia de la pinza |
|---|---|---|---|---|---|---|---|---|---|---|
| **K0291.320X030** | F | 30 | M20 | 10 | 4 | 10 | 10 | 13 | 37 | K0385.1010 |
| **K0291.320X050** | F | 50 | M20 | 10 | 4 | 10 | 10 | 13 | 37 | K0385.1010 |
| **K0291.320X070** | F | 70 | M20 | 10 | 4 | 10 | 10 | 13 | 37 | K0385.1010 |
| **K0291.324X040** | F | 40 | M24 | 12 | 4 | 10 | 10 | 15 | 55 | K0385.1210 |
| **K0291.324X080** | F | 80 | M24 | 12 | 4 | 10 | 10 | 15 | 55 | K0385.1210 |

| Referencia | Forma | B | D2 | D3 | H1 | H2 | SW1 | Ø de bola | Capacidad de carga máx. kN (solo con carga estática) | Referencia del inserto POM |
|---|---|---|---|---|---|---|---|---|---|---|
| **K0291.720X030** | K | 30 | M20 | 10 | 4 | 10 | 10 | 13 | 4 | K0385.10109 |
| **K0291.720X050** | K | 50 | M20 | 10 | 4 | 10 | 10 | 13 | 4 | K0385.10109 |
| **K0291.720X070** | K | 70 | M20 | 10 | 4 | 10 | 10 | 13 | 4 | K0385.10109 |
| **K0291.724X040** | K | 40 | M24 | 12 | 4 | 10 | 10 | 15 | 7 | K0385.12109 |
| **K0291.724X080** | K | 80 | M24 | 12 | 4 | 10 | 10 | 15 | 7 | K0385.12109 |

| Referencia | Forma | B | D2 | D3 | D4 | H1 | H2 | SW1 | Ø de bola | Capacidad de carga máx. kN (solo con carga estática) | Referencia de la pinza |
|---|---|---|---|---|---|---|---|---|---|---|---|
| **K0291.920X030** | M | 30 | M20 | 10 | 7,9 | 4 | 10 | 10 | 13 | 37 | K0385.10107 |
| **K0291.920X050** | M | 50 | M20 | 10 | 7,9 | 4 | 10 | 10 | 13 | 37 | K0385.10107 |
| **K0291.920X070** | M | 70 | M20 | 10 | 7,9 | 4 | 10 | 10 | 13 | 37 | K0385.10107 |
| **K0291.924X040** | M | 40 | M24 | 12 | 9,5 | 4 | 10 | 10 | 15 | 55 | K0385.12107 |
| **K0291.924X080** | M | 80 | M24 | 12 | 9,5 | 4 | 10 | 10 | 15 | 55 | K0385.12107 |

| Referencia | Forma | B | D2 | D3 | H1 | H2 | SW1 | Ø de bola | Capacidad de carga máx. kN (solo con carga estática) | Referencia del inserto de acero inoxidable Superficie de diamante |
|---|---|---|---|---|---|---|---|---|---|---|
| **K0291.520X030** | O | 30 | M20 | 10 | 4 | 10 | 10 | 13 | 37 | K0385.10105 |
| **K0291.520X050** | O | 50 | M20 | 10 | 4 | 10 | 10 | 13 | 37 | K0385.10105 |

© HEINRICH KIPP WERK GmbH & Co. KG

# Soportes con bola oscilante ajustables con junta tórica, insertos intercambiables y hexágono interior

## Nuestros productos

| Referencia | Forma | B | D2 | D3 | H1 | H2 | SW1 | Ø de bola | Capacidad de carga máx. kN (solo con carga estática) | Referencia del inserto de acero inoxidable Superficie de diamante |
|---|---|---|---|---|---|---|---|---|---|---|
| **K0291.520X070** | O | 70 | M20 | 10 | 4 | 10 | 10 | 13 | 37 | K0385.10105 |
| **K0291.524X040** | O | 40 | M24 | 12 | 4 | 10 | 10 | 15 | 55 | K0385.12105 |
| **K0291.524X080** | O | 80 | M24 | 12 | 4 | 10 | 10 | 15 | 55 | K0385.12105 |

| Referencia | Forma | B | D2 | D3 | D4 | H1 | H2 | SW1 | Ø de bola | Capacidad de carga máx. kN (solo con carga estática) | Referencia del inserto de acero inoxidable Superficie de poliuretano |
|---|---|---|---|---|---|---|---|---|---|---|---|
| **K0291.620X030** | P | 30 | M20 | 10 | 10 | 6 | 12 | 10 | 13 | 37 | K0385.10126 |
| **K0291.620X050** | P | 50 | M20 | 10 | 10 | 6 | 12 | 10 | 13 | 37 | K0385.10126 |
| **K0291.620X070** | P | 70 | M20 | 10 | 10 | 6 | 12 | 10 | 13 | 37 | K0385.10126 |
| **K0291.624X040** | P | 40 | M24 | 12 | 13 | 6 | 12 | 10 | 15 | 55 | K0385.12126 |
| **K0291.624X080** | P | 80 | M24 | 12 | 13 | 6 | 12 | 10 | 15 | 55 | K0385.12126 |

© HEINRICH KIPP WERK GmbH & Co. KG