Tornillos centrales tipo B

Descripción del artículo/Imágenes del producto

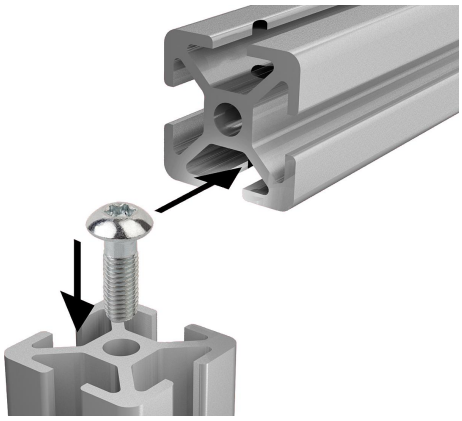

Descripción

Material:
Acero.

Versión:
Cincado.

Indicación:
Tornillo roscado autoformante para perforación frontal de núcleos. Ideal para fijaciones sin escuadra u otros elementos de unión no expuestos a cargas elevadas.

Planos

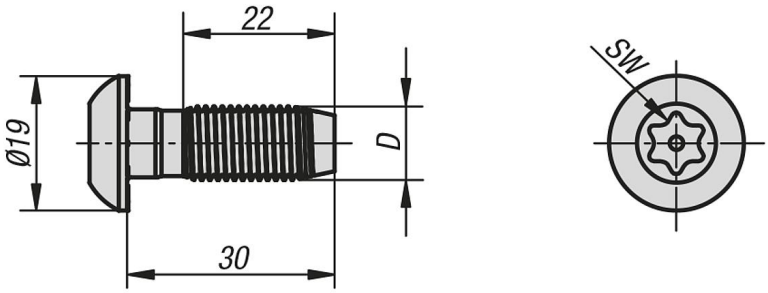

© HEINRICH KIPP WERK GmbH & Co. KG

Tornillos centrales tipo B

Nuestros productos

Tornillo central tipo B

Referencia	Tipo	Ancho de ranura	D	SW
K1040.1012	B	10	S12	Torx T50

© HEINRICH KIPP WERK GmbH & Co. KG