# Discos con brazo para pies regulables de fundición inyectada de cinc

## Descripción del artículo/Imágenes del producto

### Descripción

**Material:**
Discos de fundición inyectada de cinc.
Placa antideslizante de elastómero termoplástico.

**Versión:**
Discos con recubrimiento de polvo negro.

**Indicación:**
Los pies regulables están formados por un disco y un husillo roscado. Cada disco se puede combinar con cualquier husillo.
La placa antideslizante absorbe vibraciones e impide la caída del pie regulable.
Husillos roscados adecuados, ver K0427.

**Indicación sobre el dibujo:**
Forma C con perforaciones atornilladas sin placa antideslizante
Forma D con perforaciones atornilladas con placa antideslizante

## Planos

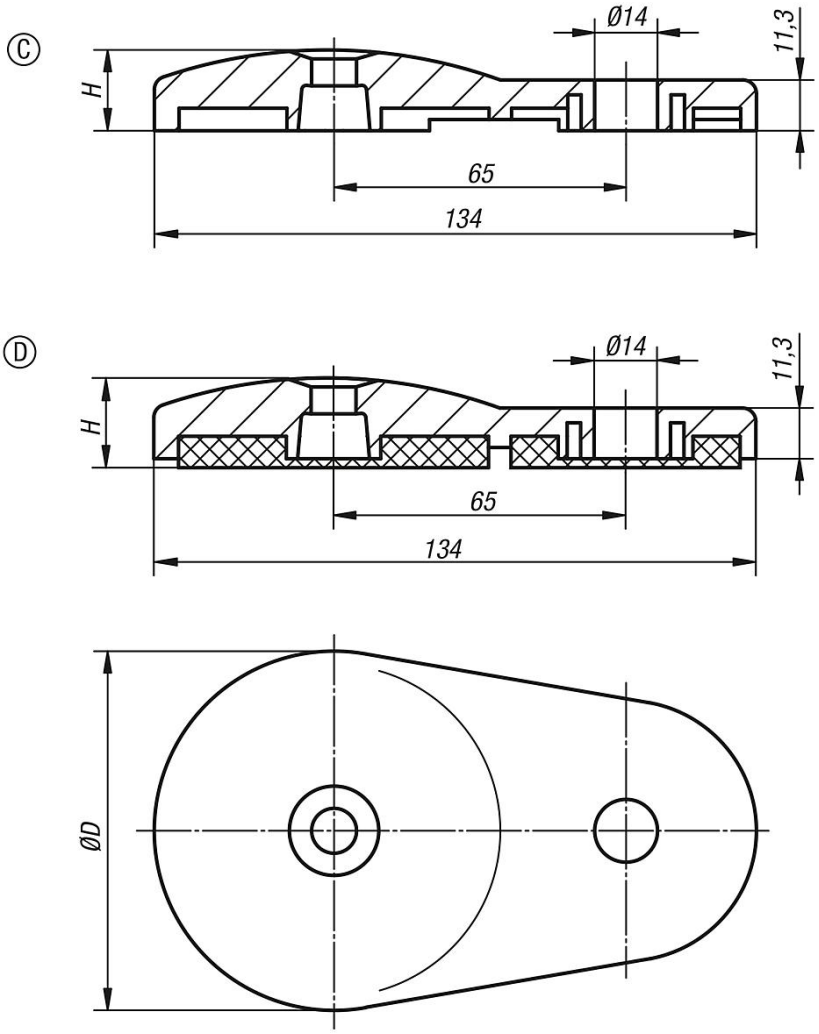

# Discos con brazo para pies regulables de fundición inyectada de cinc

## Nuestros productos

### Discos con brazo para pies regulables de fundición inyectada de cinc

| Referencia | Forma | D | H | Capacidad de carga máx. kN |
|---|---|---|---|---|
| **K0426.30801** | C | 80 | 18 | 35 |
| **K0426.40801** | D | 80 | 20 | 35 |

© HEINRICH KIPP WERK GmbH & Co. KG