Empuñaduras en estrella con cubo extendido

Descripción del artículo/Imágenes del producto

Descripción

Material:
Termoplástico reforzado con fibra de vidrio.
Casquillo roscado de latón.

Versión:
Negro.

Planos

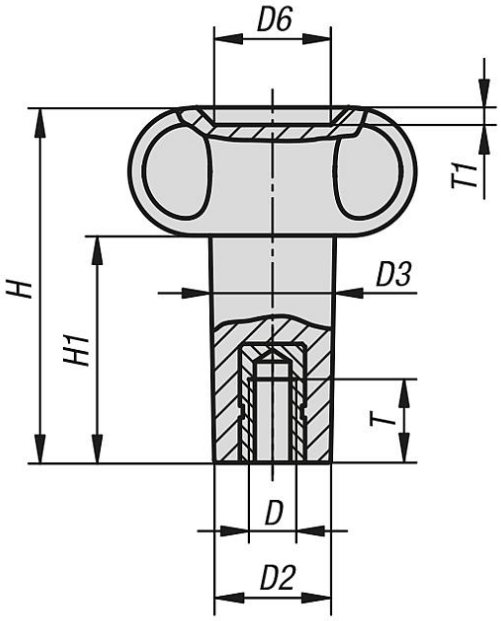

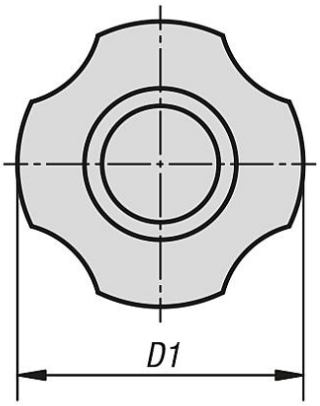

Nuestros productos

Empuñaduras en estrella con cubo extendido

© HEINRICH KIPP WERK GmbH & Co. KG

Empuñaduras en estrella con cubo extendido

Nuestros productos

Referencia	D	D1	D2	D3	D6	H	H1	T	T1
K1088.2410685	M6	41	14,8	15,5	12	85	66	18	3
K1088.2520861	M8	52	17,5	19	14	61	39	15	2,5
K1088.2521071	M10	52	18	20,5	14	71	49	15	2,5

© HEINRICH KIPP WERK GmbH & Co. KG