Juegos de unión universales tipo I

Descripción del artículo/Imágenes del producto

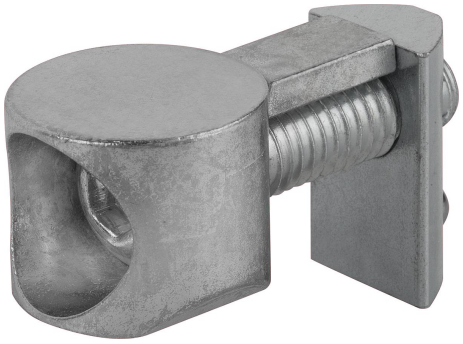

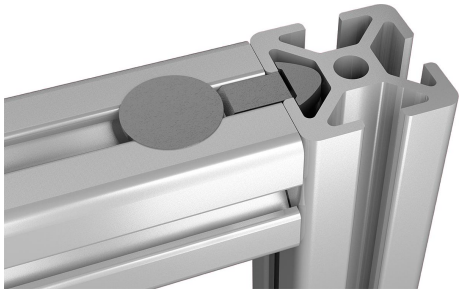

Descripción

Material:
Elemento de unión de fundición inyectada de cinc.
Tornillo y tuerca corredera en ranura de acero.

Versión:
Cincado.

Indicación:
Los juegos de unión resultan adecuados para unir dos perfiles de aluminio en ángulo recto. Los juegos de unión permiten un posicionamiento libre de los perfiles. La protección está asegurada contra torsión (la protección contra torsión se puede retirar a través de un punto de ruptura controlada). En perfiles de mayor tamaño se pueden montar en el lado frontal varios juegos de unión para lograr así una mayor estabilidad. Es posible un montaje integrado a posteriori en construcciones existentes.

Requiere un mecanizado mínimo. El juego de unión tan sólo requiere una perforación unilateral.

© HEINRICH KIPP WERK GmbH & Co. KG

Juegos de unión universales tipo I

Planos

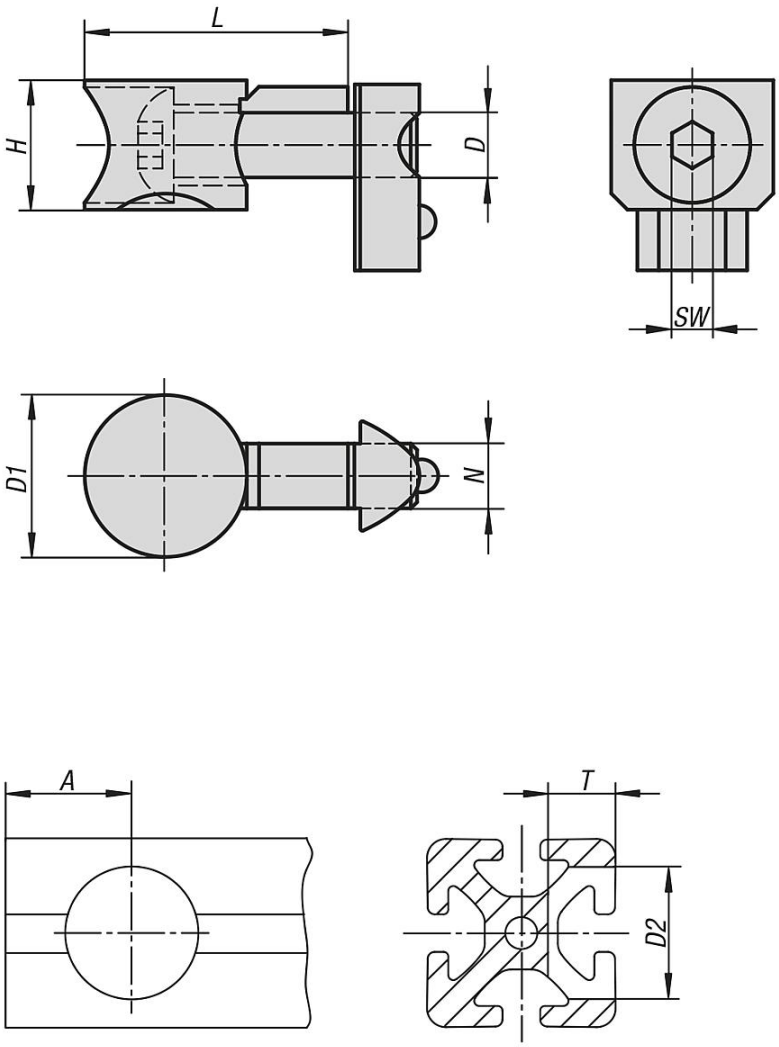

Nuestros productos

Juegos de unión universales, tipo I

Referencia	Tipo	Ancho de ranura	D	D1	H	L	N	SW	A	D2	T
K1032.06	I	6	M6	16	12,5	25,2	6,2	4	15	16	12,7
K1032.08	I	8	M8	20	16	33,5	8	5	20	20	16

© HEINRICH KIPP WERK GmbH & Co. KG