Elementos con sombrerete tipo H2

Descripción del artículo/Imágenes del producto

Descripción

Material:
Piezas metálicas de acero, estabilidad 5.6.
Elastómero y caucho natural, dureza de 40° o 60° Shore A.

Versión:
Acero galvanizado.

Indicación:
Los elementos con sombrerete son muy elásticos tanto en sentido radial como en sentido axial, por lo que presentan un excelente aislamiento contra impactos.
La forma especial de los elementos de sombrerete facilita el aislamiento acústico y de vibraciones en máquinas y grupos de baja frecuencia propia. Son especialmente adecuados para almacenar instrumentos delicados y aparatos pequeños.

Los elementos no deben someterse a cargas de tracción.

Rango de temperatura:
De -30 °C a +80 °C

Planos

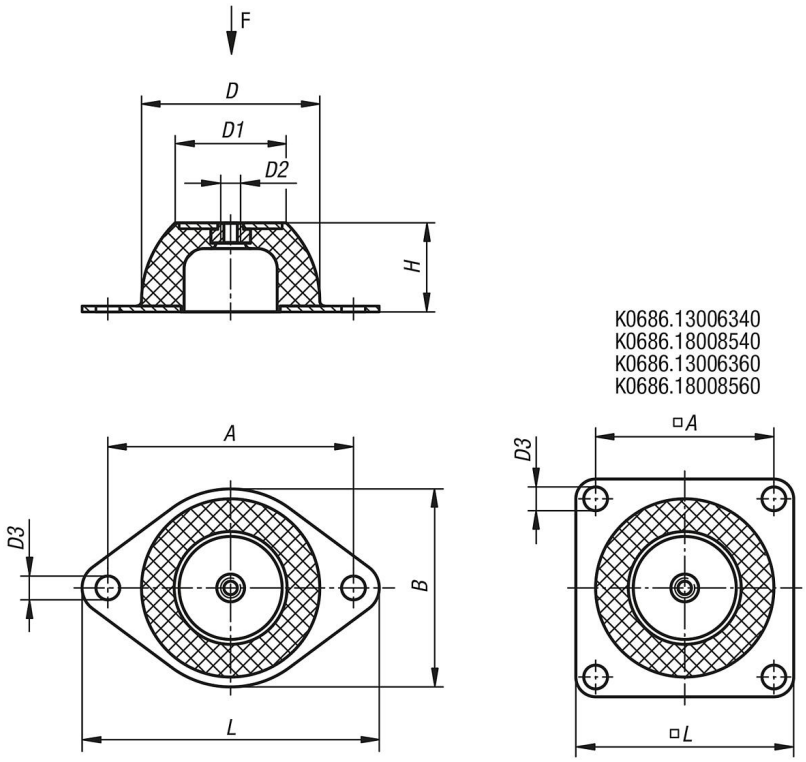

Nuestros productos

Elementos con sombrerete tipo H2

Referencia	Versión	A	B	D	D1	D2	D3	H	L	Capacidad de carga máx. kN
K0686.03502040	Dureza 40° Shore A	50	43	35	18	M6	7	20	64	0,034

© HEINRICH KIPP WERK GmbH & Co. KG

Elementos con sombrerete tipo H2

Nuestros productos

Referencia	Versión	A	B	D	D1	D2	D3	H	L	Capacidad de carga máx. kN
K0686.05002540	Dureza 40° Shore A	66	56	50	33	M8	8	25	85	0,2
K0686.07003540	Dureza 40° Shore A	92	76	70	45	M10	10	35	114	0,39
K0686.08504040	Dureza 40° Shore A	110	96	85	53	M10	11,5	40	136	0,68
K0686.09004540	Dureza 40° Shore A	124	101	90	58	M10	11,5	45	151	1,28
K0686.13006340	Dureza 40° Shore A	120	-	130	78	M12	14,5	63	150	2,7
K0686.18008540	Dureza 40° Shore A	160	-	180	100	M16	14,5	85	200	3,7
K0686.03502060	Dureza 60° Shore A	50	43	35	18	M6	7	20	64	0,09
K0686.05002560	Dureza 60° Shore A	66	56	50	33	M8	8	25	85	0,49
K0686.07003560	Dureza 60° Shore A	92	76	70	45	M10	10	35	114	0,78
K0686.08504060	Dureza 60° Shore A	110	96	85	53	M10	11,5	40	136	1,45
K0686.09004560	Dureza 60° Shore A	124	101	90	58	M10	11,5	45	151	2,15
K0686.13006360	Dureza 60° Shore A	120	-	130	78	M12	14,5	63	150	4,9
K0686.18008560	Dureza 60° Shore A	160	-	180	100	M16	14,5	85	200	7,35

© HEINRICH KIPP WERK GmbH & Co. KG