Cuartos de vuelta con empuñadura en T

Descripción del artículo/Imágenes del producto

Descripción

Material:
Carcasa y tuerca de fundición inyectada de cinc.
Empuñadura en T de plástico PA6 GF 30.
Junta plana de goma.
Leva de acero.

Versión:
Carcasa y tuerca cromadas.
Empuñadura en T negra.
Leva cincada.

Indicación:
Cuarto de vuelta con empuñadura en T. Instalación a la derecha o a la izquierda con un recorrido de cierre de 90°. El cuarto de vuelta se puede instalar premontado. La tuerca de fijación está diseñada como tuerca de puesta a tierra con garras por uno de los lados.

Protegido del polvo y del agua según IP65.

Los cuartos de vuelta con cilindro se suministran con 2 llaves cada uno. La llave se puede retirar en las dos posiciones (abierta y cerrada). El cierre es monollave, esto significa que todas las cerraduras se pueden abrir con la misma llave (eurollave 5333).

Pedir la versión deseada de la leva por separado. Todas las levas se pueden combinar con cualquier carcasa.

Planos

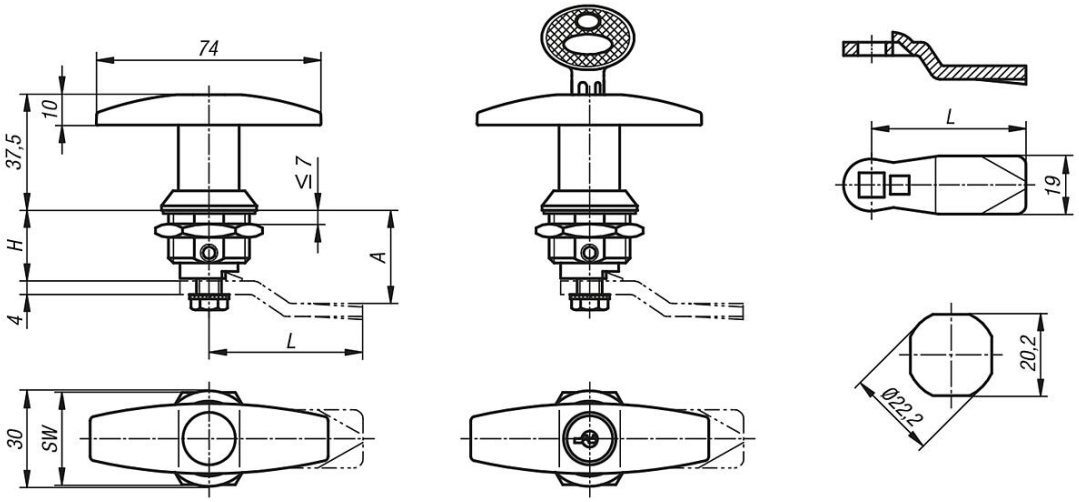

Nuestros productos

Cuartos de vuelta con empuñadura en T

Referencia	Accionamiento	H	SW
K0526.1183	empuñadura en T	18,5	27

© HEINRICH KIPP WERK GmbH & Co. KG

Cuartos de vuelta con empuñadura en T

Nuestros productos

Referencia	Accionamiento	H	SW
K0526.2183	empuñadura en T con cierre	18,5	27

Leva para cuartos de vuelta

Referencia	A	L
K0523.135X165	16,5	35
K0523.135X185	18,5	35
K0523.135X205	20,5	35
K0523.135X225	22,5	35
K0523.135X245	24,5	35
K0523.145X045	4,5	45
K0523.145X065	6,5	45
K0523.145X085	8,5	45
K0523.145X105	10,5	45
K0523.145X125	12,5	45
K0523.145X145	14,5	45
K0523.145X165	16,5	45
K0523.145X185	18,5	45
K0523.145X205	20,5	45
K0523.145X215	21,5	45
K0523.145X225	22,5	45
K0523.145X245	24,5	45
K0523.145X265	26,5	45
K0523.145X285	28,5	45
K0523.145X305	30,5	45
K0523.145X325	32,5	45
K0523.145X345	34,5	45
K0523.145X365	36,5	45
K0523.145X385	38,5	45
K0523.145X405	40,5	45
K0523.145X425	42,5	45

© HEINRICH KIPP WERK GmbH & Co. KG