Empuñaduras en estrella DIN 6336 de fundición gris, forma D, rosca taladrada

Descripción del artículo/Imágenes del producto

Descripción

Material:
Fundición gris GJL 200.

Versión:
Rectificado por vibración.
Acabado natural.

A petición:
Empuñaduras en estrella de fundición gris recubiertas con plástico.

Planos

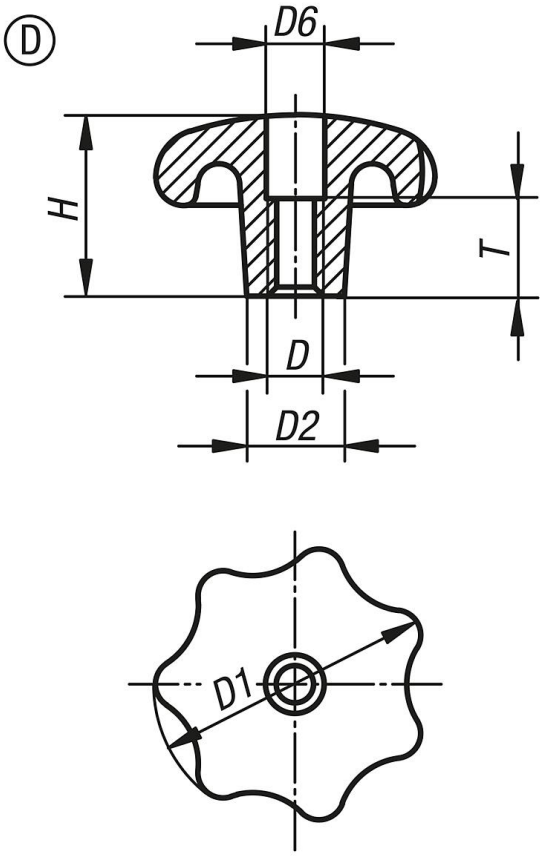

Nuestros productos

Referencia	Forma	Superficie cuerpo de base	D	D1	D2	D6	H	T
K0151.406	D	rectificado por vibración	M6	32	12	6,4	20	10
K0151.408	D	rectificado por vibración	M8	40	14	8,4	25	13
K0151.410	D	rectificado por vibración	M10	50	18	10,5	32	16
K0151.412	D	rectificado por vibración	M12	63	20	13	40	20
K0151.416	D	rectificado por vibración	M16	80	25	17	50	20

© HEINRICH KIPP WERK GmbH & Co. KG