Indicador de posicionamiento de programación libre

Descripción del artículo/Imágenes del producto

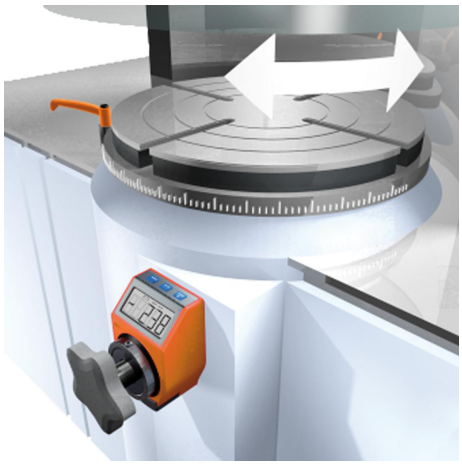

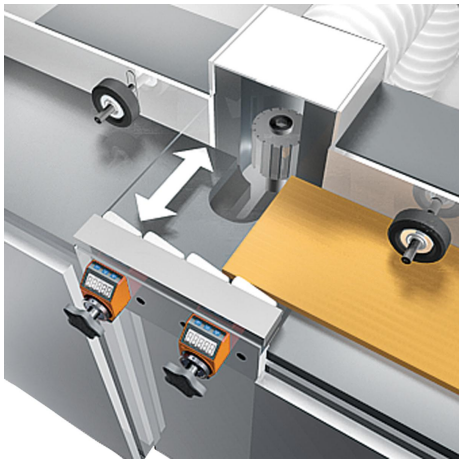

Descripción

Material:
Carcasa de plástico.
Árbol hueco de acero.
Ventana de la pantalla LCD.
Tornillo de sujeción de acero.

Versión:
Árbol hueco bruñido.
Tornillo de sujeción negro.

Indicación:
Los indicadores de posicionamiento electrónicos ofrecen múltiples posibilidades con respecto a los indicadores de posicionamiento mecánicos, pues reproducen ángulos al igual que pendientes de husillo poco comunes y registran cada fracción de la regulación del husillo.

* Programación libre de los parámetros con el software de programación K0411.09.

Datos técnicos:
– Pantalla de LCD con 5 posiciones
– Altura de cifra de 8 mm aprox.
– Campo de indicación de -19999 - 99999
– Ø del árbol hueco 14 H7 mm
– Temperatura de trabajo de -10 °C a +60 °C
– Temperatura de almacenamiento de -30 °C a +80 °C
– Revoluciones máx. 600 r.p.m.
– Batería de litio, pila de botón 3V, tipo CR2032. Vida útil de 2 años aprox.
– Resistencia a las vibraciones según DIN IEC 68-2-6 10 g / (5 - 150 Hz), 20 g / (100 - 2000 Hz)
– Resistencia al choque según DIN IEC 68-2-27 30 g / 15 ms
– CEM DIN EN 61000-4-2; DIN EN 61000-4-4
– Grado de protección IP 51

Características:
– Valores indicadores y posición de la coma de programación libre
– Modo lineal o angular
– Tecla de función para puesta a cero
– Tecla de función para conmutación entre medida absoluta y medida de cadena
– Programación de un valor offset directamente en el aparato
– Cambio de batería sencillo

Accesorios:
– Casquillos reductores K0412
– Software de programación K0411.09

© HEINRICH KIPP WERK GmbH & Co. KG

Indicador de posicionamiento de programación libre

Planos

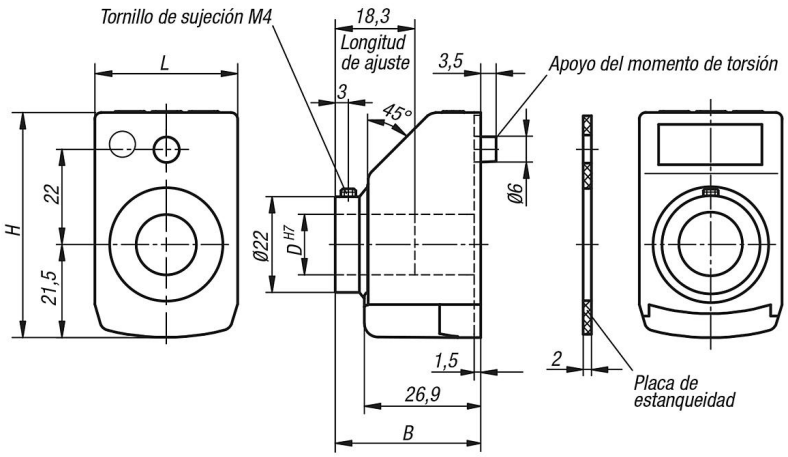

Referencia para pedidos:

K0771. _ _ _ _ _ _ _ _ _ _ _ _ _ _

Visualización tras un giro:

p. ej.,
K0771.**02000**21120
Indique el valor que deba mostrarse tras un giro (se suele indicar la pendiente del husillo).

Importante: tenga en cuenta la posición de la coma.

Modo angular:
((resolución 0,1°)
Si desea visualizar el modo angular, indique el valor 03600.

La visualización en modo angular es de 03600 tras un giro y vuelve a empezar desde 00000 en el siguiente giro.

Posición de la coma:

p. ej.,
K0771.0200**0**21120
Indique en qué posición desea que se coloque la coma.

0 = 00000
1 = 0000,0
2 = 000,00
3 = 00,000

Modo angular:
Si desea visualizar el modo angular, se recomienda colocar la coma en posición 1.

De este modo, obtendrá el valor 0360,0 tras un giro.

Posición de montaje:

p. ej.,
K0771.0200**0**21120
1 = Posición de montaje para husillo horizontal
3 = Posición de montaje para husillo vertical

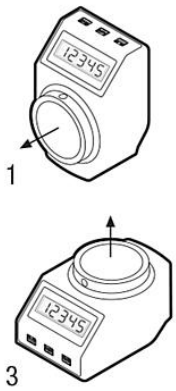

Dirección de recuento:

p. ej.,
K0771.0200**0**21120
1 = En el sentido de las agujas del reloj (valores ascendentes)
2 = En el sentido contrario al de las agujas del reloj (valores ascendentes)

Color:

p. ej.,
K0771.0200**0**2112**0**
1 = Naranja
2 = Negro

Posición del punto cero:

p. ej.,
K0771.0200**0**2112**0**
0 = Directa
5 = Con retardo de 5 s

La posición del punto cero se puede retrasar 5 s mediante parámetros para impedir una puesta a cero accidental.

Nuestros productos

Indicador de posicionamiento programado

Referencia	Versión 1	Versión 2	B	D	H	L
K0771.	ver ejemplo de pedido para indicador de posicionamiento programado	programación libre	33,6	14	52	33

Indicador de posicionamiento de programación libre

Nuestros productos

Indicador de posicionamiento no programado*

Referencia	Posición de montaje	Color del cuerpo de base	Versión 2	Referencia del software
K0771.11	1	naranja	programación libre	K0411.09
K0771.12	1	negro	programación libre	K0411.09
K0771.31	3	naranja	programación libre	K0411.09
K0771.32	3	negro	programación libre	K0411.09

© HEINRICH KIPP WERK GmbH & Co. KG