Placa de retención de tracción hacia abajo

Descripción del artículo/Imágenes del producto

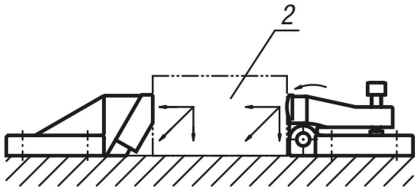

Descripción

Material:
Cuerpo base de fundición de grafito esferolítica (GJS).
Mordaza de acero para temple y revenido endurecido.

Versión:
Lacado en negro.
Mordaza con acabado natural.

Indicación sobre el dibujo:
1) Cojinete cónico y arandela esférica para M12 y M16
2) Pieza de trabajo

Planos

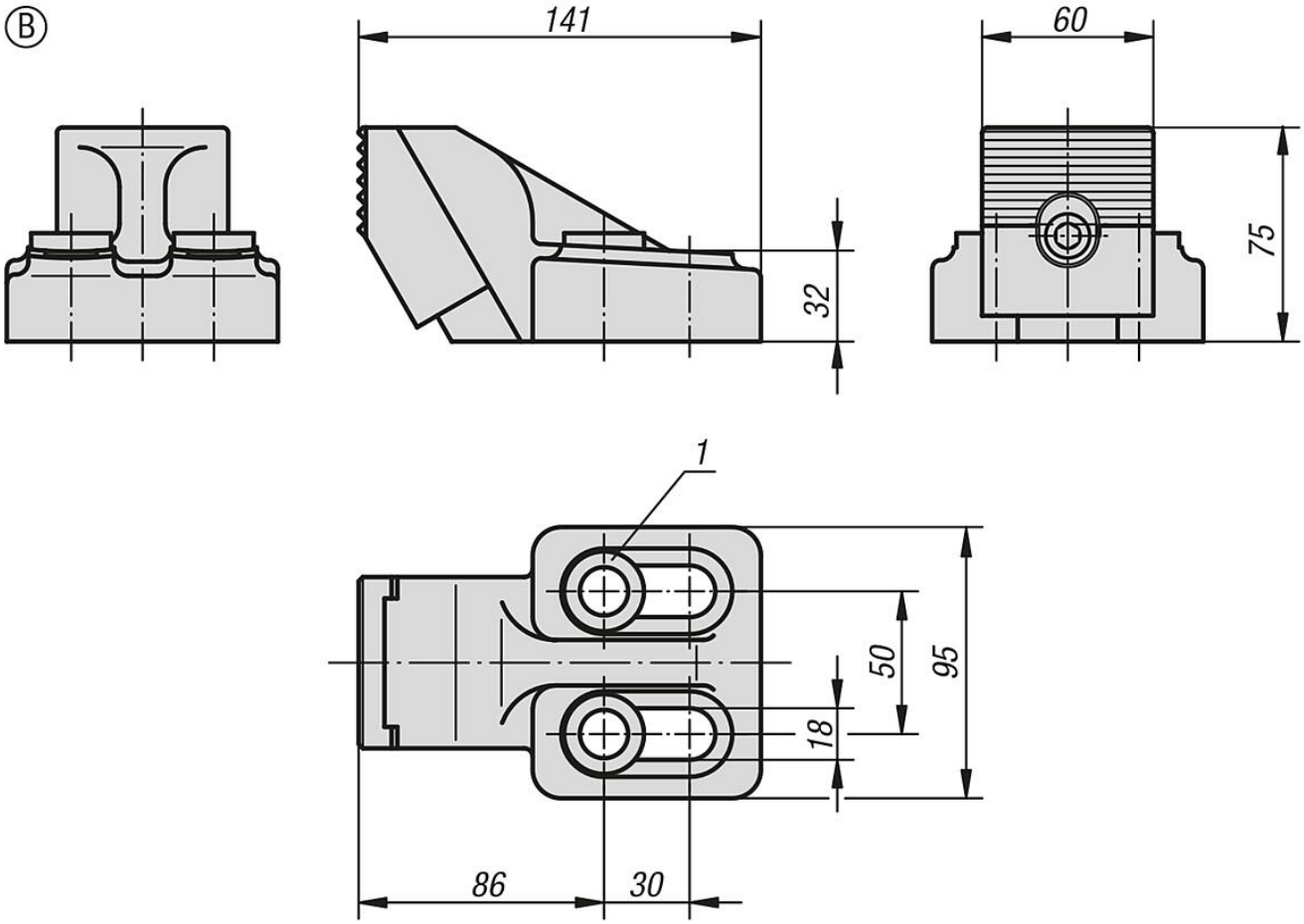

Nuestros productos

Placa de retención de tracción hacia abajo

Nuestros productos