Pestillos de tensión de torsión de acero inoxidable, botón giratorio de acero inoxidable

Descripción del artículo/Imágenes del producto

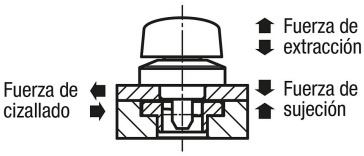

Descripción

Material:
Carcasa de acero inoxidable.
Perno de acero o acero inoxidable.
Clavija de acero inoxidable.
Botón giratorio de acero inoxidable.

Versión:
Carcasa con acabado natural.
Pernos niquelados o de acabado natural..
Pasador con acabado natural.
Botón giratorio de acero inoxidable, acabado natural.

Indicación:
El volumen de suministro incluye tornillos de fijación M2 o M3.
Opción de montaje de 1
para grosores de placa de 6 o 12 mm.
Opción de montaje de 2
para grosores de placa de 12 a 20 mm.

Accesorios:
Placa de sujeción K1062

© HEINRICH KIPP WERK GmbH & Co. KG

Pestillos de tensión de torsión de acero inoxidable, botón giratorio de acero inoxidable

Planos

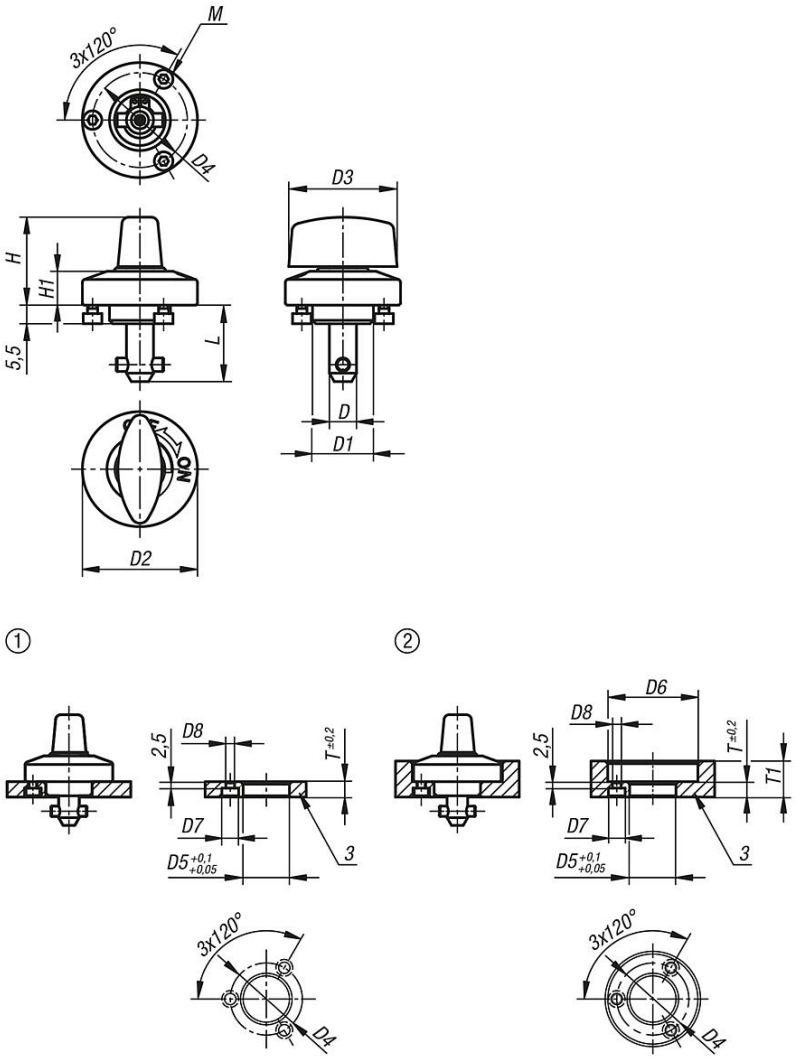

Nuestros productos

Referencia	Material del componente	Versión 2	D	L	D1	D2	D3	D4	H	H1	M	D5	D6	D7	D8	T	T1	Fuerza de sujeción N	Fuerza de cizallado kN	Fuerza de extracción F kN	Resistente a la temperatura
K1061.5161	acero inoxidable	perno de acero	5	15,5	14	25	20	21	19	6,5	M2x3	14	26	4,4	2,4	6	6-10	60	1,8	1,2	≤200 °C
K1061.8171	acero inoxidable	perno de acero	8	17	18	34	32	28	25,5	10	M3x4	18	35	6,5	3,4	6	6-14	90	3,2	2,6	≤200 °C
K1061.8231	acero inoxidable	perno de acero	8	23	18	34	32	28	25,5	10	M3x4	18	35	6,5	3,4	12	12-20	90	3,2	2,6	≤200 °C
K1061.15161	acero inoxidable	perno de acero inoxidable	5	15,5	14	25	20	21	19	6,5	M2x3	14	26	4,4	2,4	6	6-10	60	1,8	1,2	≤200 °C
K1061.18171	acero inoxidable	perno de acero inoxidable	8	17	18	34	32	28	25,5	10	M3x4	18	35	6,5	3,4	6	6-14	90	3,2	2,6	≤200 °C
K1061.18231	acero inoxidable	perno de acero inoxidable	8	23	18	34	32	28	25,5	10	M3x4	18	35	6,5	3,4	12	12-20	90	3,2	2,6	≤200 °C

© HEINRICH KIPP WERK GmbH & Co. KG