Cierres de cuarto de vuelta de acero inoxidable con empuñadura en T

Descripción del artículo/Imágenes del producto

Descripción

Material:
Empuñadura de acero inoxidable 1.4301.
Carcasa y tuerca de acero inoxidable 1.4305.
Leva de acero inoxidable 1.4301.

Versión:
Acabado natural.

Indicación:
Cierre de cuarto de vuelta con empuñadura en T. Utilizable a la derecha o la izquierda con una carrera de cierre de 90°. El cierre de cuarto de vuelta se puede instalar previamente montado. Suministro con tuerca estándar de acero inoxidable. El cuarto de vuelta bloqueable se suministra con 2 llaves. La llave se puede extraer en ambas posiciones (abierta y cerrada). El cierre es uniforme, es decir, cada cerrojo se abre con la misma llave (cierre 1333).
Tipo de protección IP65.

Pedir la leva en el modelo deseado por separado. Todas las levas se pueden combinar con esta carcasa.

Planos

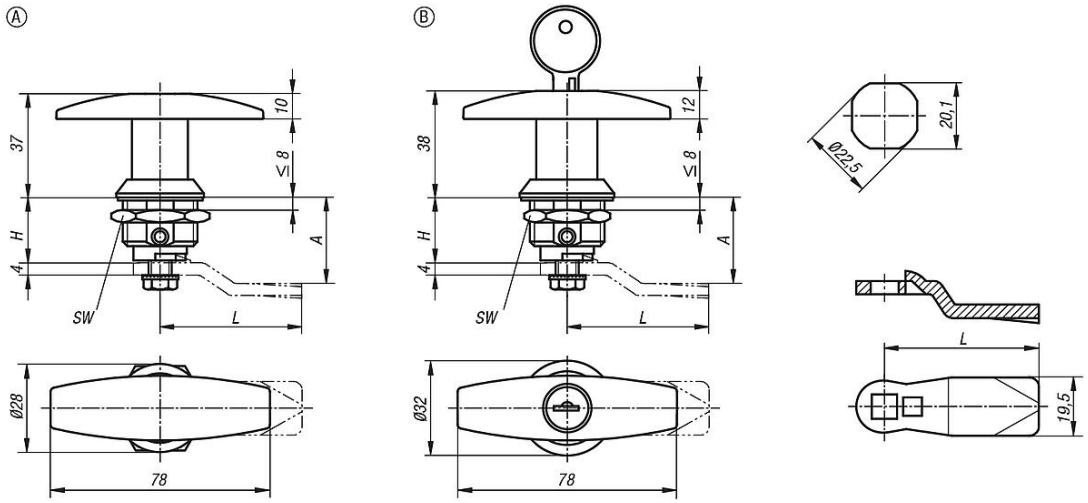

Nuestros productos

Cierres de cuarto de vuelta de acero inoxidable con empuñadura en T

Referencia	Forma	Accionamiento	H	SW
K1109.1186	A	empuñadura en T	18	27
K1109.2186	B	empuñadura en T con cierre	18	27

Leva para cierres de cuarto de vuelta

Referencia	A Con longitud de carcasa H=18	L
K1114.245X180	18	45

© HEINRICH KIPP WERK GmbH & Co. KG

Cierres de cuarto de vuelta de acero inoxidable con empuñadura en T

Nuestros productos

Referencia	A Con longitud de carcasa H=18	L
K1114.245X200	20	45
K1114.245X240	24	45
K1114.245X280	28	45
K1114.245X320	32	45
K1114.245X340	34	45
K1114.245X360	36	45
K1114.245X380	38	45
K1114.245X400	40	45
K1114.245X420	42	45

© HEINRICH KIPP WERK GmbH & Co. KG