Soportes con bola oscilante, forma D, con rosca externa, bola aplanada, con inserción de POM

Descripción del artículo/Imágenes del producto

Descripción

Material:
Cuerpo de acero para temple y revenido,
bola de acero del apoyo de cilindros 1.2067,
inserto POM.

Versión:
Cuerpo tratado en caliente y fosfatado.
Bola endurecida.

Indicación:
Los soportes con bola oscilante sirven como topes, apoyos y piezas de presión en la construcción de portapiezas.

Bola asegurada contra torsiones.

Planos

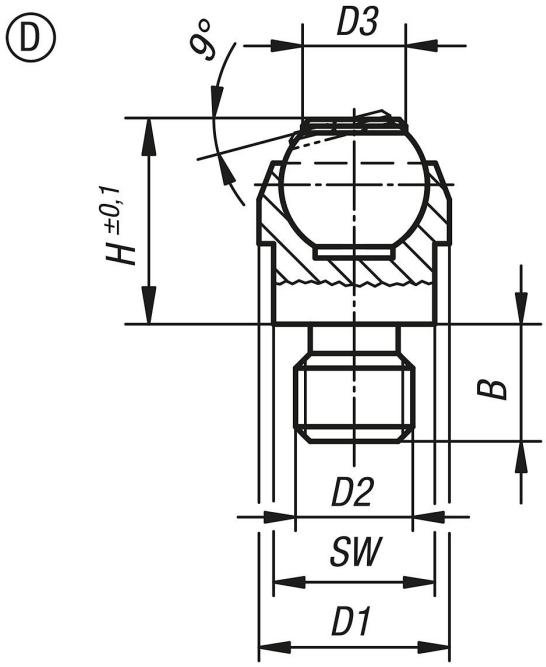

Nuestros productos

Referencia	Forma	B	D1	D2	D3	H	Ø de bola	SW	Capacidad de carga máx. kN (solo con carga estática)
K0282.208	D	8	13	M8	7,9	13	10	11	10
K0282.210	D	10	20	M10	12,7	18	16	17	25
K0282.212	D	12	20	M12	12,7	18	16	17	25

© HEINRICH KIPP WERK GmbH & Co. KG