Racores de lubricación, forma cónica según DIN 71412, forma D, ángulo de 45°, cuadrado

Descripción del artículo/Imágenes del producto

Descripción

Material:
Acero.

Versión:
Acero endurecido mín. 550 HV 1, cincado.

Indicación:
Los racores cónicos de lubricación están provistos de una rosca cónica (en forma de cono). Son adecuados para lugares de lubricación que se deben lubricar de manera frecuente y fiable. Gracias a sus diversas aplicaciones, pertenecen al tipo de racor de lubricación más extendido.

Planos

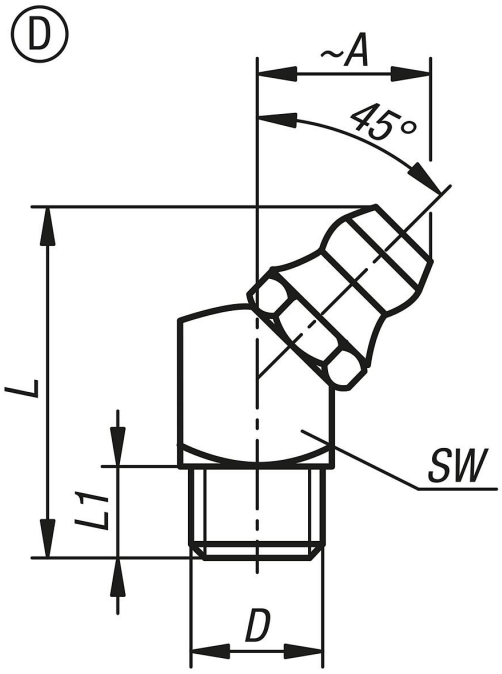

Nuestros productos

Referencia	Forma	Modelo de forma	Material del cuerpo de base	A	D	L máx.	L1	SW
K1132.1406100	D	acodado 45° con cuadrado	acero	10,5	M6X1	20,5	5,5	9
K1132.1408100	D	acodado 45° con cuadrado	acero	10,5	M8X1	20,5	5,5	9
K1132.1408125	D	acodado 45° con cuadrado	acero	10,5	M8X1,25	20,5	5,5	9
K1132.1410100	D	acodado 45° con cuadrado	acero	11	M10X1	20,5	5,5	11
K1132.1418	D	acodado 45° con cuadrado	acero	11	R1/8	20,5	5,5	11

© HEINRICH KIPP WERK GmbH & Co. KG