Vástagos articulados igubal® con rodamiento deslizante y rosca interior

Descripción del artículo/Imágenes del producto

Descripción

Material:
Carcasa de igumid® G, casquete esférico del rodamiento de iglidur® W300.

Versión:
Negro.

Indicación:
El vástago articulado tiene una resistencia a la fatiga muy alta en caso de cargas cambiantes, y es resistente a la suciedad, al polvo y a las pelusas, así como resistente a sustancias químicas y a la corrosión. Es adecuado para movimientos giratorios, oscilantes y lineales.
Las medidas de acoplamiento corresponden a la serie de medidas K según DIN ISO 12240.

Tolerancias:
La perforación del anillo interior tiene una tolerancia E10. El árbol correspondiente debe tener una tolerancia entre h6 y h9.

Planos

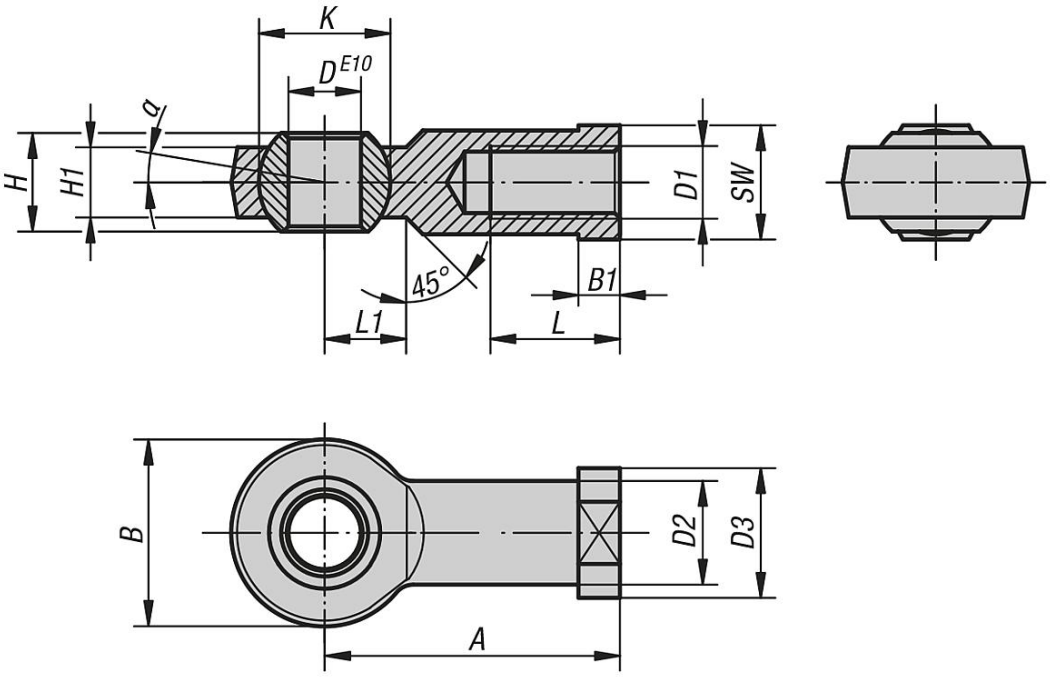

Nuestros productos

Referencia Rosca cuadrada	Referencia Rosca a la izquierda	D	D1	D2	D3	A	B	B1	H	H1	K	L	L1	SW	α
K1466.104	**K1466.1041**	5	M4	9	12	27	18	4	8	6	11,1	10	9	9	15°
K1466.105	**K1466.1051**	5	M5	9	12	27	18	4	8	6	11,1	10	9	9	15°
K1466.106	**K1466.1061**	6	M6	10	13	30	20	5	9	7	12,7	12	10	11	14,5°
K1466.108	**K1466.1081**	8	M8	13	16	36	24	5	12	9	15,8	16	12	14	12,5°
K1466.110	**K1466.1101**	10	M10	15	19	43	30	6,5	14	10,5	19	20	14	17	12,5°
K1466.110125	**K1466.1101251**	10	M10x1,25	15	19	43	30	6,5	14	10,5	19	20	14	17	12,5°
K1466.112	**K1466.1121**	12	M12	18	22	50	34	6,5	16	12	22,2	22	16	17	12,5°

© HEINRICH KIPP WERK KG

Vástagos articulados igubal® con rodamiento deslizante y rosca interior

Nuestros productos

Referencia Rosca cuadrada	Referencia Rosca a la izquierda	D	D1	D2	D3	A	B	B1	H	H1	K	L	L1	SW	α
K1466.112125	**K1466.1121251**	12	M12x1,25	18	22	50	34	6,5	16	12	22,2	22	16	19	12,5°
K1466.114	**K1466.1141**	14	M14	20	25	57	38	8	19	13,5	25,25	25	18	22	11,5°
K1466.116	**K1466.1161**	16	M16	22	27	64	42	8	21	15	28,3	28	21	22	11,5°
K1466.116150	**K1466.1161501**	16	M16x1,5	22	27	64	42	8	21	15	28,3	28	21	22	11,5°
K1466.118150	**K1466.1181501**	18	M18x1,5	25	31	71	46	10	23	16,5	31,35	32	23	27	11,5°
K1466.120	**K1466.1201**	20	M20	28	34	77	50	10	25	18	34,9	33	25	30	11,5°
K1466.120150	**K1466.1201501**	20	M20x1,5	28	34	77	50	10	25	18	34,9	33	25	30	11,5°

Referencia Rosca cuadrada	Referencia Rosca a la izquierda	D1	Carga de tracción estática máx. N a corto plazo	Carga de tracción estática máx. N a largo plazo	Carga transversal máx. N a corto plazo	Carga transversal máx. N a largo plazo
K1466.104	**K1466.1041**	M4	1000	500	250	125
K1466.105	**K1466.1051**	M5	1000	500	250	125
K1466.106	**K1466.1061**	M6	1400	700	400	200
K1466.108	**K1466.1081**	M8	2100	1050	700	350
K1466.110	**K1466.1101**	M10	3100	1550	800	400
K1466.110125	**K1466.1101251**	M10x1,25	3100	1550	800	400
K1466.112	**K1466.1121**	M12	3600	1800	900	450
K1466.112125	**K1466.1121251**	M12x1,25	3600	1800	900	450
K1466.114	**K1466.1141**	M14	4000	2000	1000	500
K1466.116	**K1466.1161**	M16	4200	2100	1300	650
K1466.116150	**K1466.1161501**	M16x1,5	4200	2100	1300	650
K1466.118150	**K1466.1181501**	M18x1,5	4600	2300	1600	800
K1466.120	**K1466.1201**	M20	5400	2700	2100	1050
K1466.120150	**K1466.1201501**	M20x1,5	5400	2700	2100	1050

© HEINRICH KIPP WERK KG