Casquillos receptores de acero inoxidable para pernos de bloqueo de bola, con soporte de cabezal

Descripción del artículo/Imágenes del producto

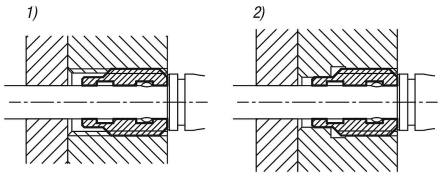

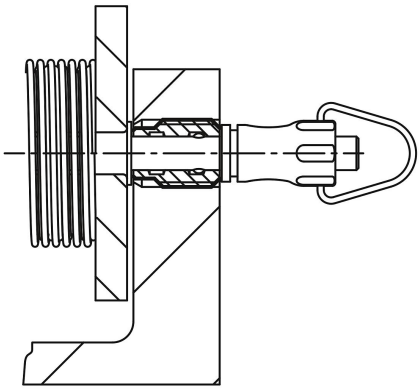

Descripción

Material:
Acero inoxidable 1.4305.

Versión:
Acabado natural.

Indicación:
Los casquillos receptores sirven para alojar pernos de bloqueo de bola con soporte del cabezal de forma rápida y sencilla.

Ventajas:
Los casquillos receptores se pueden insertar de ambos lados.
Un centrado adicional de los casquillos receptores es mediante la pieza de centrado (D3).

Indicación sobre el dibujo:
1) sin centrado
2) con centrado

© HEINRICH KIPP WERK GmbH & Co. KG

Casquillos receptores de acero inoxidable para pernos de bloqueo de bola, con soporte de cabezal

Planos

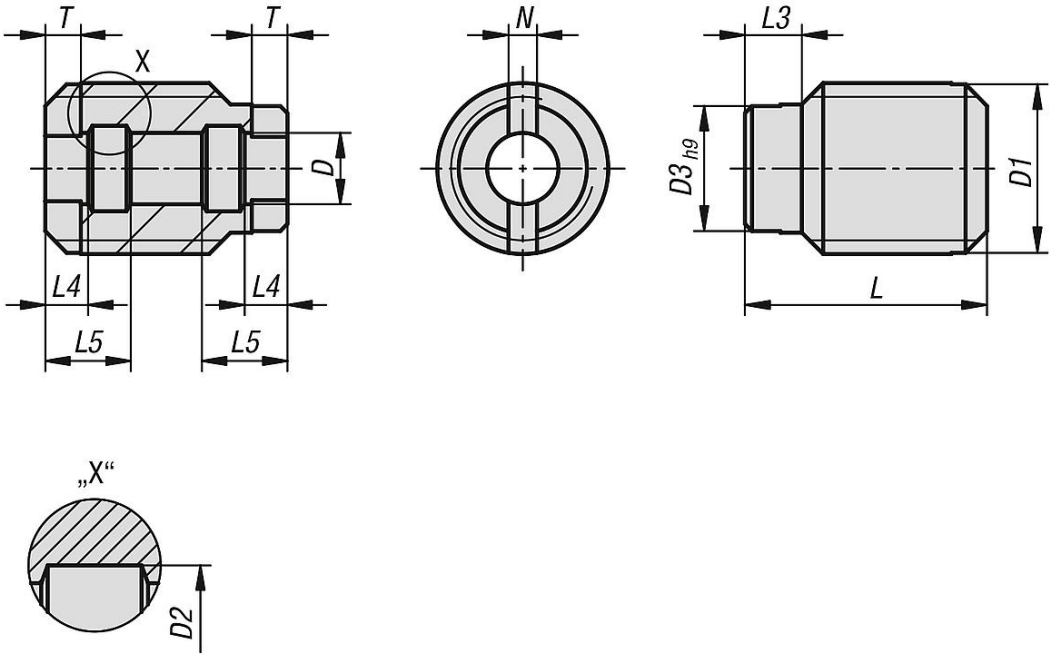

Nuestros productos

Casquillos receptores de acero inoxidable para pernos de bloqueo de bola

Referencia	D	D1	D2	D3	L	L3	L4	L5	N	T
K1416.10512	5	M12	6	9	17	4	3	6	2	2,5
K1416.10616	6	M16	7,5	12	18	5	3	7	2	2,5
K1416.10816	8	M16	10	12	20,5	5	3,5	8,5	2	2,5
K1416.11024	10	M24x1,5	13	18	21,5	5	3,5	9	2,5	2,5
K1416.11230	12	M30x1,5	15	24	22,5	5	3,5	9,5	2,5	2,5
K1416.11630	16	M30x1,5	20	24	27	5	4,1	11,1	2,5	3

© HEINRICH KIPP WERK GmbH & Co. KG