Casquillos receptores de acero inoxidable con sensor de estado

Descripción del artículo/Imágenes del producto

Descripción

Descripción del producto:
Los casquillos receptores forman un punto de sujeción para los pernos de bloqueo de bola o los pernos enchufables, en el que pueden bloquearse de forma segura y precisa.

En los casquillos receptores con sensor de estado, hay un sensor de ajuste variable en el casquillo. Este permite consultar de forma electrónica si un perno se encuentra o no en el casquillo receptor.
Si se usan varios casquillos, se puede determinar en cuál de ellos se encuentra un perno de bloqueo de bola o un perno enchufable.

Material:
Casquillo receptor de acero inoxidable 1.4305.
Sensor de acero inoxidable.
Tuerca de fijación de latón.

Versión:
Casquillo receptor y sensor de acabado natural.
Tuerca de fijación niquelada.

Indicación:
El sensor de estado y la tuerca de fijación se suministran sin montar.
Par de apriete máximo de la tuerca de sujeción: 1,2 Nm.

Datos técnicos:
Sensor inductivo:
Circuito de salida: PNP Normalmente abierto (NA)
Tensión de servicio: 10 - 30 V CC
Corriente de servicio: <100 mA
Distancia de conmutación: 1 mm
Frecuencia de conmutación: <3500 Hz
A prueba de cortocircuitos: sí
Protegido contra polaridad inversa: sí
Grado de protección: IP 67
Tipo de conexión: 2 m de cable PVC
Rango de temperatura: -25 °C - +70 °C
Homologación: CE, c-UL-us, EAC

Aplicación:
Los casquillos receptores junto con un sensor de estado permiten un control del proceso en función del accionamiento. Además se puede garantizar que la un perno de bloqueo de bola o un perno enchufable se encuentran en la posición deseada.

Montaje:
El sensor se fija con la tuerca de fijación en el casquillo y se ajusta axialmente. Al apretar la tuerca de ajuste, finalmente se fija el sensor.

El procedimiento detallado se describe en las instrucciones de montaje.

Seguridad:
Los casquillos receptores con sensor de estado no son adecuados para garantizar la seguridad de las personas.

© HEINRICH KIPP WERK GmbH & Co. KG

Casquillos receptores de acero inoxidable con sensor de estado

Descripción del artículo/Imágenes del producto

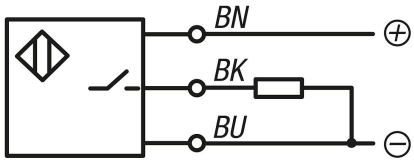

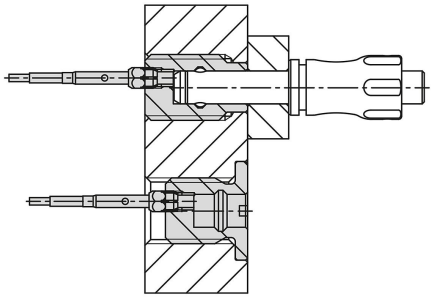

Indicación sobre el dibujo:
Forma A: Rosca continua
Forma B: Con rosca y collar

1) LED

BN = Marrón
BK = Negro
BU = Azul

Planos

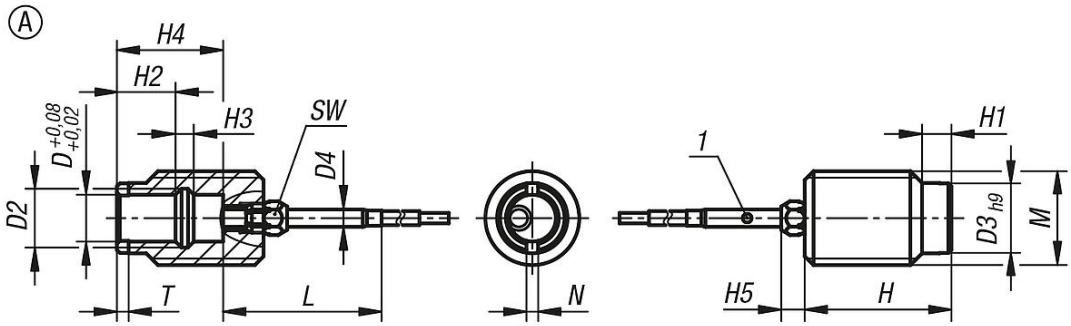

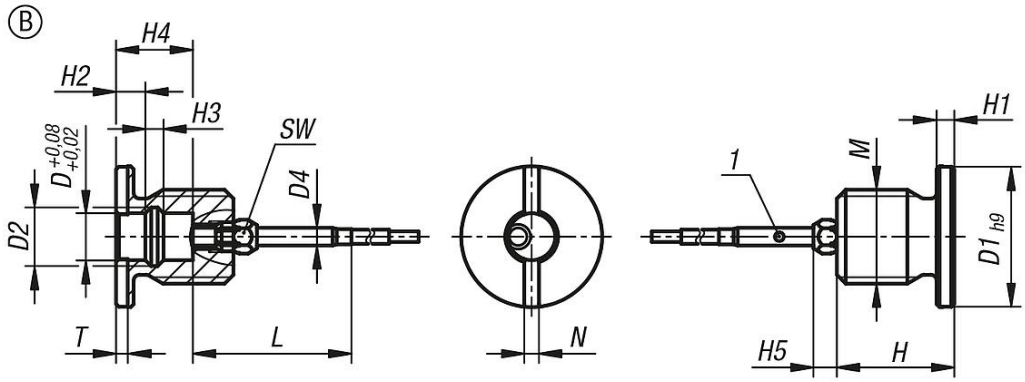

Nuestros productos

Casquillos receptores de acero inoxidable con sensor de estado

© HEINRICH KIPP WERK GmbH & Co. KG

Casquillos receptores de acero inoxidable con sensor de estado

Nuestros productos

Referencia	Forma	Modelo de forma	D	D1	D2	D3	D4	H	H1	H2	H3	H4	H5	L	M	N	T	SW
K1841.11051201	A	Rosca continua	5	-	6	9	3	25	4	10	1,5	16,2	4	27	M12	1,5	1,5	5
K1841.11061601	A	Rosca continua	6	-	7,5	12	3	25	5	10	2	17,1	4	27	M16	2	2	5
K1841.11081601	A	Rosca continua	8	-	10	12	3	25	5	10	3,1	18,1	4	27	M16	2	2	5
K1841.11102401	A	Rosca continua	10	-	13	18	3	30	6	8	4	17,2	4	27	M24	2,5	3	5
K1841.11122401	A	Rosca continua	12	-	15	18	3	30	6	8	4,8	18,2	4	27	M24	2,5	3	5
K1841.11163001	A	Rosca continua	16	-	20	24	3	35	8	11	6	24,2	4	27	M30	2,5	3	5
K1841.12051201	B	Con rosca y collar	5	20	6	-	3	20	3	5	1,5	11,2	4	27	M12	2	2	5
K1841.12061601	B	Con rosca y collar	6	24	7,5	-	3	20	3	5	2	12,1	4	27	M16	2,5	2	5
K1841.12081601	B	Con rosca y collar	8	24	10	-	3	20	3	5	3,1	13,1	4	27	M16	2,5	2	5
K1841.12102401	B	Con rosca y collar	10	34	13	-	3	25	5	10	4	19,2	4	27	M24	2,5	3	5
K1841.12122401	B	Con rosca y collar	12	34	15	-	3	25	5	10	4,8	20,2	4	27	M24	2,5	3	5
K1841.12163001	B	Con rosca y collar	16	40	20	-	3	30	5	10	6	23,2	4	27	M30	2,5	3	5

© HEINRICH KIPP WERK GmbH & Co. KG