Palancas tensoras para abrazaderas de palanca giratoria

Descripción del artículo/Imágenes del producto

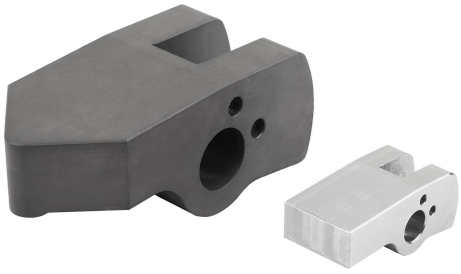

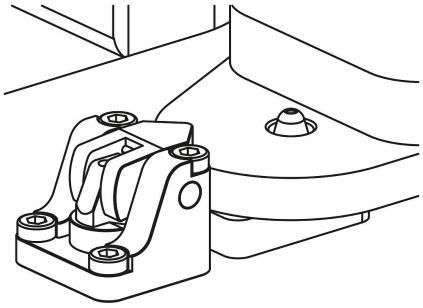

Descripción

Descripción del producto:
Las palancas tensoras se pueden utilizar para las abrazaderas de palanca giratoria hidráulicas K1856, así como para las abrazaderas de palanca giratoria neumáticas K1870. Se puede elegir entre las palancas tensoras "estándar" y las palancas tensoras "de pieza bruta". Las palancas tensoras "estándar" vienen con el mecanizado terminado y están listas para usar directamente. Las palancas tensoras "de pieza bruta" se pueden mecanizar aún individualmente. Para facilitar el mecanizado, las piezas brutas son de acero no endurecido. Una vez realizado el contorno individual, hay que insertar la palanca tensora y endurecerla para evitar que se pueda deformar durante el uso.

Material:
Estándar y pieza bruta de acero.

Versión:
Estándar endurecido.
Pieza bruta no endurecida.

Indicación:
El posicionamiento correcto de la abrazadera de palanca giratoria permite compensar óptimamente las tolerancias de la pieza a pesar de lo corta que sea la palanca tensora.
Los elementos de sujeción deben revisarse con regularidad por si presentan suciedad. Limpiarlos en caso necesario.
La fuerza de sujeción efectiva debe calcularse individualmente para cada palanca tensora.
La posición óptima de la palanca tensora es de 90°.
Antes de utilizar la "pieza bruta" de la palanca tensora, deben cumplirse las siguientes profundidades de endurecimiento: profundidad de endurecimiento 0,3 + 0,2 dureza HRC 50 +/- 2.

Tener en cuenta las indicaciones de seguridad.

Montaje:
La palanca tensora se engancha en el pistón de la abrazadera de palanca giratoria y se asegura mediante el pasador guía. De este modo la palanca tensora está asegurada en dirección axial y frente a torsiones.

A petición:
Otras dimensiones y formas.

Indicación sobre el dibujo:
Forma A: Estándar
Forma B: Pieza bruta

© HEINRICH KIPP WERK GmbH & Co. KG

Palancas tensoras para abrazaderas de palanca giratoria

Planos

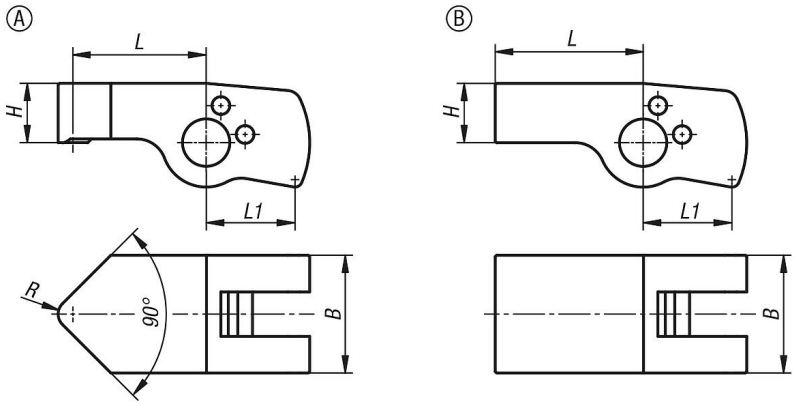

Cálculo de la fuerza de sujeción efectiva de las abrazaderas de palanca giratoria hidráulicas:

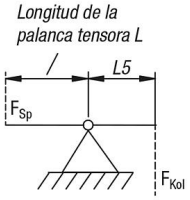

Fuerza de sujeción efectiva F_{Sp} en función de la fuerza del pistón F_{Kol} y longitud de la palanca tensora L

Cálculo:

Fuerza de sujeción $F_{Sp} = \frac{F_{Kol} \times L5}{L}$

Fuerza de sujeción $F_{Sp} = \frac{2{,}5\ kN \times 10\ mm}{18\ mm} = 1{,}39\ kN$

Ejemplo:
Cilindro de abrazadera de palanca giratoria de tamaño 16
Presión de servicio de 100 bar
Fuerza del pistón F_{Kol} a 100 bar = 2,5 kN
Medida L5 según la tabla = 10 mm
Longitud de la palanca de sujeción L = 18 mm
Fuerza de sujeción efectiva resultante F_{Sp} = 1,39 kN

Cálculo de la fuerza de sujeción efectiva de las abrazaderas de palanca giratoria neumáticas:

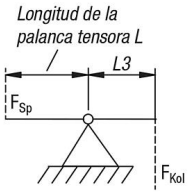

Fuerza de sujeción efectiva F_{Sp} en función de la fuerza del pistón F_{Kol} y longitud de la palanca tensora L

Cálculo:

Fuerza de sujeción $F_{Sp} = \frac{F_{Kol} \times L3}{L}$

Fuerza de sujeción $F_{Sp} = \frac{1{,}99\ kN \times 25\ mm}{45\ mm} = 1{,}11\ kN$

Ejemplo:
Cilindro de abrazadera de palanca giratoria de tamaño 40
Presión de servicio de 6 bar
Fuerza del pistón F_{Kol} a 6 bar = 1,99 kN
Medida L3 según la tabla = 25 mm
Longitud de la palanca de sujeción L = 45 mm
Fuerza de sujeción efectiva resultante F_{Sp} = 1,11 kN

Nuestros productos

Palancas tensoras para abrazaderas de palanca giratoria

Referencia	Forma	Modelo de forma	para el diámetro del pistón	Carrera	B	H	L	L1	R
K1857.12091	A	estándar	12	0,98	12	6	9	9	1,5
K1857.12131	A	estándar	12	1,12	12	6	13,5	9	1,5
K1857.12181	A	estándar	12	1,97	12	6	18	9	1,5
K1857.12221	A	estándar	12	2,45	12	6	22,5	9	1,5
K1857.16121	A	estándar	16	0,78	16	8	12	12	2
K1857.16181	A	estándar	16	1,16	16	8	18	12	2
K1857.16241	A	estándar	16	1,6	16	8	24	12	2
K1857.16301	A	estándar	16	1,94	16	8	30	12	2
K1857.20151	A	estándar	20	1,48	20	10	15	15	2,5
K1857.20221	A	estándar	20	2,21	20	10	22,5	15	2,5

© HEINRICH KIPP WERK GmbH & Co. KG

Palancas tensoras para abrazaderas de palanca giratoria

Nuestros productos

Referencia	Forma	Modelo de forma	para el diámetro del pistón	Carrera	B	H	L	L1	R
K1857.20301	A	estándar	20	2,95	20	10	30	15	2,5
K1857.20371	A	estándar	20	3,68	20	10	37,5	15	2,5
K1857.25191	A	estándar	25	1,26	25	12,5	19	18,8	3
K1857.25281	A	estándar	25	1,86	25	12,5	28	18,8	3
K1857.25381	A	estándar	25	2,52	25	12,5	38	18,8	3
K1857.25471	A	estándar	25	3,12	25	12,5	47	18,8	3
K1857.32241	A	estándar	32	2,56	32	16	24	24	4
K1857.32361	A	estándar	32	3,85	32	16	36	24	4
K1857.32481	A	estándar	32	5,13	32	16	48	24	4
K1857.32601	A	estándar	32	6,4	32	16	60	24	4
K1857.40301	A	estándar	40	3,05	40	20	30	30	5
K1857.40451	A	estándar	40	4,6	40	20	45	30	5
K1857.40601	A	estándar	40	6,1	40	20	60	30	5
K1857.40751	A	estándar	40	7,6	40	20	75	30	5
K1857.12152	B	pieza bruta	12	1,64	12	6	15	9	-
K1857.12242	B	pieza bruta	12	2,62	12	6	24	9	-
K1857.16202	B	pieza bruta	16	1,29	16	8	20	12	-
K1857.16322	B	pieza bruta	16	2,07	16	8	32	12	-
K1857.20252	B	pieza bruta	20	2,45	20	10	25	15	-
K1857.20402	B	pieza bruta	20	3,92	20	10	40	15	-
K1857.25312	B	pieza bruta	25	2,1	25	12,5	31	18,8	-
K1857.25502	B	pieza bruta	25	3,32	25	12,5	50	18,8	-
K1857.32402	B	pieza bruta	32	4,28	32	16	40	24	-
K1857.32642	B	pieza bruta	32	6,84	32	16	64	24	-
K1857.40502	B	pieza bruta	40	5,08	40	20	50	30	-
K1857.40802	B	pieza bruta	40	8,1	40	20	80	30	-

© HEINRICH KIPP WERK GmbH & Co. KG